dolenjska projektiva d.o.o.
novo mesto
Kočevarjeva ulica 4, 8000 Novo mesto
ID: SI 54583403
www.dpnm.si
telefon 07 39 42 600
telefon 07 39 42 613
e-pošta: info@dpnm.si

| 1.1 | NASLOVNA STRAN-PRILOGA 1A |
|---|---|

# Ureditev prehoda za pešce in navezave do OŠ Dragotina Ketteja na Šegovi ulici

# IzN



| | | | | |
|---|---|---|---|---|
| | | | S | |

dolenjska projektiva d.o.o.
novo mesto
Kočevarjeva ulica 4, 8000 Novo mesto
ID: SI 54583403
www.dpnm.si
telefon 07 39 42 600
telefon 07 39 42 613
e-pošta: info@dpnm.si

| 1.1 | NASLOVNA STRAN-PRILOGA 1A |
|---|---|

## PRILOGA 1A

### NASLOVNA STRAN PROJEKTNE DOKUMENTACIJE

| | | |
|---|---|---|
| **INVESTITOR** | | |
| INVESTITOR 1 | | |
| ime in priimek ali naziv družbe | | **Mestna občina Novo mesto** |
| naslov ali poslovni naslov družbe | | **Seidlova cesta 2, 8000 Novo mesto** |
| **PODATKI O GRADNJI** | | |
| naziv gradnje | | **Ureditev prehoda za pešce in navezave do OŠ Dragotina Ketteja na Šegovi ulici** |
| *naziv gradnje se določi po namenu glavnega objekta* | | |
| VRSTE GRADNJE | ☐ | **NOVOGRADNJA – NOVOZGRAJEN OBJEKT** |
| *označiti vse ustrezne vrste gradnje* | ☑ | **NOVOGRADNJA - PRIZIDAVA** |
| | ☐ | **REKONSTRUKCIJA** |
| | ☐ | **SPREMEMBA NAMEMBNOSTI** |
| | ☐ | **ODSTRANITEV CELOTNEGA OBJEKTA** |
| | ☐ | **LEGALIZACIJA** |
| | ☐ | **MANJŠA REKONSTRUKCIJA** |
| **PODATKI O PROJEKTNI DOKUMENTACIJI** | | |
| vrsta dokumentacije (DPP, PZI, PZI, PZO, PID, DL) | | **PZI-IzN (Izvedbeni načrt)** |
| številka projekta | | **IzN-984/24** |
| datum izdelave | | **November 2024** |
| datum spremembe | | |
| **PODATKI O PROJEKTANTU** | | |
| projektant (naziv družbe) | | **Dolenjska projektiva d.o.o.** |
| naslov | | Kočevarjeva ulica 4, 8000 Novo mesto |
| odgovorna oseba projektanta | | **Janez Draksler, univ. dipl. inž. grad.** |
| podpis odgovorne osebe projektanta | | JANEZ DRAKSLER univ.dipl.inž.grad. IZS P-I G-4593 |
| **PODATKI O IZDELOVALCU OSNOVNEGA PRIKAZA / NAČRTA** | | |
| izdelovalec osnovnega prikaza / načrta | | **Janez Draksler, univ.dipl.inž.grad.** |
| identifikacijska številka | | **IZS G-4593** |
| projektant izdelovalca osnovnega načrta (naziv družbe) | | Dolenjska projektiva d.o.o. |
| naslov | | Kočevarjeva ulica 4, 8000 Novo mesto |
| **PODATKI O VODJI PROJEKTIRANJA** | | |
| VODJA PROJEKTIRANJA | | **Janez Draksler, univ.dipl.inž.grad.** |
| identifikacijska številka | | **IZS G-4593** |
| podpis vodje projektiranja | | dolenjska projektiva d.o.o. novo mesto Kočevarjeva ulica 4, 8000 Novo mesto |



| | | | | |
|---|---|---|---|---|
| | | | **S** | |

dolenjska projektiva d.o.o.
novo mesto
Kočevarjeva ulica 4, 8000 Novo mesto
ID: SI 54583403
www.dpnm.si
telefon 07 39 42 600
telefon 07 39 42 613
e-pošta: info@dpnm.si

# 1.2 PODATKI O UDELEŽENCIH, GRADNJI IN DOKUMENTACIJI- PRILOGA 1B

## PRILOGA 1B

## UDELEŽENI STROKOVNJAKI PRI PROJEKTIRANJU

| | |
|---|---|
| POOBLAŠČENI ARHITEKTI | |
| ime in priimek, strokovna izobrazba, identifikacijska številka | |
| navedba gradiv, ki so jih izdelali | |
| POOBLAŠČENI INŽENIRJI S PODROČJA GRADBENIŠTVA | |
| ime in priimek, strokovna izobrazba, identifikacijska številka | **Janez Draksler univ. dipl. inž. grad.; IZS G-4593** |
| navedba gradiv, ki so jih izdelali | **2/1 Zbirni načrt- cesta**<br>**E/1 Predračunski elaborat** |
| POOBLAŠČENI INŽENIRJI S PODROČJA ELEKTROTEHNIKE | |
| ime in priimek, strokovna izobrazba, identifikacijska številka | **Boštjan Mikec, dipl. inž. el.; IZS E-1739** |
| navedba gradiv, ki so jih izdelali | **3/1 Načrt cestne razsvetljave** |
| POOBLAŠČENI INŽENIRJI S PODROČJA STROJNIŠTVA | |
| ime in priimek, strokovna izobrazba, identifikacijska številka | |
| navedba gradiv, ki so jih izdelali | |
| POOBLAŠČENI INŽENIRJI S PODROČJA TEHNOLOGIJE | |
| ime in priimek, strokovna izobrazba, identifikacijska številka | |
| navedba gradiv, ki so jih izdelali | |
| POOBLAŠČENI INŽENIRJI S PODROČJA POŽARNE VARNOSTI | |
| ime in priimek, strokovna izobrazba, identifikacijska številka | |
| navedba gradiv, ki so jih izdelali | |
| POOBLAŠČENI INŽENIRJI S PODROČJA GEOTEHNOLOGIJE IN RUDARSTVA | |
| ime in priimek, strokovna izobrazba, identifikacijska številka | |
| navedba gradiv, ki so jih izdelali | |
| POOBLAŠČENI INŽENIRJI S PODROČJA GEODEZIJE | |
| ime in priimek, strokovna izobrazba, identifikacijska številka | **Marijo Ličina, inž.geod., IZS Geo0184** |
| navedba gradiv, ki so jih izdelali | **8/1 Geodetski načrt** |
| POOBLAŠČENI INŽENIRJI S PODROČJA PROMETNEGA INŽENIRSTVA | |
| ime in priimek, strokovna izobrazba, identifikacijska številka | |
| navedba gradiv, ki so jih izdelali | |



| | | | | |
|---|---|---|---|---|
| | | | **S** | |

dolenjska projektiva d.o.o.
novo mesto
Kočevarjeva ulica 4, 8000 Novo mesto
ID: SI 54583403
www.dpnm.si
telefon 07 39 42 600
telefon 07 39 42 613
e-pošta: info@dpnm.si

| 1.3 | IZJAVA-PRILOGA 2B |
|---|---|

## PRILOGA 2B

## IZJAVA PROJEKTANTA IN VODJE PROJEKTIRANJA V PZI

### PROJEKTANT

| | |
|---|---|
| projektant (naziv družbe) | **Dolenjska projektiva d.o.o.** |
| naslov | Kočevarjeva ulica 4, 8000 Novo mesto |
| odgovorna oseba projektanta | **Janez Draksler, univ. dipl. inž. grad.** |

### IN VODJA PROJEKTIRANJA

| | |
|---|---|
| vodja projektiranja | **Janez Draksler, univ. dipl. inž. grad.** |

***IZJAVLJAVA:***

***da je projektna dokumentacija za izvedbo gradnje (PZI--IzN-Izvedbeni načrt)I):***

| | |
|---|---|
| številka projekta | **IzN-984/24** |
| datum izdelave | **November 2024** |

***- skladna z zahtevami prostorskega izvedbenega akta;***
***- da so bili v izdelavo projektne dokumentacije vključeni ustrezni pooblaščeni arhitekti, pooblaščeni krajinski arhitekti in pooblaščeni inženirji s področja gradbeništva, elektrotehnike, strojništva, tehnologije, požarne varnosti, geotehnologije in rudarstva, geodezije ali prometnega inženirstva ter strokovnjaki z drugih strokovnih področij, katerih strokovne rešitve so glede na namen in zahtevnost objekta ter namen izdelave projektne dokumentacije potrebni, tako da je ta izdelana celovito in medsebojno usklajena, in***

***- da je s projektno dokumentacijo v celoti zagotovljeno izpolnjenjevanje bistvenih in drugih zahtev objekta.***

| | |
|---|---|
| vodja projektiranja | **Janez Draksler, univ. dipl. inž. grad.** |
| identifikacijska številka | **IZS G-4593** |
| podpis vodje projektiranja | JANEZ DRAKSLER univ.dipl.inž.grad. IZS PI G-4593 |
| odgovorna oseba projektanta | **Janez Draksler, univ. dipl. inž. grad.** |
| podpis odgovorne osebe projektanta | dolenjska projektiva d.o.o. novo mesto Kočevarjeva ulica 4, 8000 Novo mesto |



| | | | | |
|---|---|---|---|---|
| | | | **S** | |

dolenjska projektiva d.o.o.
novo mesto
Kočevarjeva ulica 4, 8000 Novo mesto
ID: SI 54583403
www.dpnm.si
telefon 07 39 42 600
telefon 07 39 42 613
e-pošta: info@dpnm.si

| 1.4 | KAZALO VSEBINE-PRILOGA 3 |
|---|---|

## PRILOGA 3

# KAZALO VSEBINE PROJEKTA

### KAZALO NAČRTOV

**PZI-IzN**
*po potrebi dodati vrstice*

**PID**
*navesti tiste načrte, ki so dopolnjeni ali izdelani na novo*

| naziv načrta | številka načrta | naziv načrta | številka načrta |
|---|---|---|---|
| **2/1 Zbirni načrt-cesta** | **IzN-984/24** | | |
| **3/1 Načrt cestne razsvetljave** | **6410/2024** | | |
| **8/1 Geodetski načrt** | **60/24** | | |
| | | | |
| | | | |
| | | | |
| | | | |
| | | | |

*po potrebi dodati vrstice*

### KAZALO ELABORATOV IN ŠTUDIJ

**PZI**
*po potrebi dodati vrstice*

| naziv elaborata, študije | št. | naziv elaborata, študije | št. |
|---|---|---|---|
| **E/1 Predračunski elaborat** | **IzN-984/24-1** | | |
| | | | |

*po potrebi dodati vrstice*



| | | | | |
|---|---|---|---|---|
| | | | **S** | |

dolenjska projektiva d.o.o.
novo mesto
Kočevarjeva ulica 4, 8000 Novo mesto
ID: SI 54583403
www.dpnm.si
telefon 07 39 42 600
telefon 07 39 42 613
e-pošta: info@dpnm.si

| 1.4 | KAZALO VSEBINE-PRILOGA 3 |
|---|---|

# KAZALO VSEBINE ZBIRNEGA NAČRTA

**1 Splošni del-obrazci**

**1.1 Naslovna stran(PRILOGA 1A)**
**1.2 Podatki o udeležencih, gradnji in dokumentaciji(PRILOGA 1B)**
**1.3 Izjava projektanta in vodje projektiranja(PRILOGA 2B)**
**1.4 Kazalo vsebine projekta (PRILOGA 3)**
**Kazalo vsebine zbirnega načrta**
**1.5 Splošni podatki o gradnji (PRILOGA 4A)**
**1.6 Podatki o objektih (PRILOGA 4B)**
**1.7 Podatki o zemljiščih (PRILOGA 4C)**
**1.8 Pridobljeni projektni pogoji in mnenja**

**2 Zbirno tehnično poročilo**

**3 Lokacijski prikazi zbirnega prikaza**

| ZAPOREDJE | OPIS | MERILO |
|---|---|---|
| 3.1 | Pregledna situacija | 1 : 2500 |
| 3.2 | Prikaz situacije na gradbeni parceli | 1 : 200 |
| 3.3 | Prikaz zaščite in prestavitev infrastrukturnih vodov | 1 : 200 |

~~**4 Prikaz odstopanj od gradbenega dovoljenja**~~



| | | | | |
|---|---|---|---|---|
| | | | S | |

dolenjska projektiva d.o.o.
novo mesto
Kočevarjeva ulica 4, 8000 Novo mesto
ID: SI 54583403
www.dpnm.si
telefon 07 39 42 600
telefon 07 39 42 613
e-pošta: info@dpnm.si

| 1.4 | KAZALO VSEBINE-PRILOGA 3 |
|---|---|

## 5 Tehnični prikazi (zbirnega) načrta

| ZAPOREDJE | OPIS | MERILO |
|---|---|---|
| **5.1** | **Gradbena situacija** | 1 : 200 |
| **5.2** | **Situacija prometne ureditve** | 1 : 200 |
| **5.3** | **Karakteristični prerez** | 1 : 50 |
| **>** | **Detajli** | 1 :10, 1:20, 1:5, 1:50 |



| | | | | |
|---|---|---|---|---|
| | | | S | |

dolenjska projektiva d.o.o.
novo mesto
Kočevarjeva ulica 4, 8000 Novo mesto
ID: SI 54583403
www.dpnm.si
telefon 07 39 42 600
telefon 07 39 42 613
e-pošta: info@dpnm.si

# 1.5 SPLOŠNI PODATKI O GRADNJI-PRILOGA 4A

## PRILOGA 4A

## SPLOŠNI PODATKI O GRADNJI

| PODATKI O GRADNJI | |
|---|---|
| naziv gradnje | **Ureditev prehoda za pešce in navezave do OŠ Dragotina Ketteja na Šegovi ulici** |
| kratek opis gradnje | Na LZ 299133 (Šegova ulica) je predvidena ureditev prehoda za pešce in pločnika oz.površine za pešce na dostopni cesti do OŠ Dragotina Ketteja. Na dostopni cesti je predviden ukrep za umirjanje prometa (sinusoidna grbina).<br>Ustrezno se prilagodi tudi cestna razsvetljava. |
| *navedba objektov in njihovih značilnosti* | |
| glavni objekt, če je določen | **Gradbeno inženirski objekt-cesta-pločnik** |
| klasifikacija objekta po CC-SI | **21121 Lokalne ceste in javne poti, nekategorizirane ceste in gozdne ceste** |
| pomožni objekti | |
| *naštej* | |
| objekt z vplivi na okolje | |
| kratek opis spremembe zaradi večjih odstopanj od gradbenega dovoljenja | **GD NI POTREBNO**<br>**Dela se bodo izvajala kot vzdrževalna dela v javno korist, skladno z 21. členom Zakona o cestah (ZCes-2) (Uradni list RS št. 132/22).** |
| *izpolniti, če gre za spremembo gradbenega dovoljenja* | |
| kratek opis pripravljalnih del | |
| *izpolniti, če gre za dokumentacijo, ki se nanaša samo na pripravljalna dela* | |

| PROSTORSKI AKT | |
|---|---|
| prostorski akt | **OPN Mestne občine Novo mesto,**<br>**OPPN Za obvoznico Šmihel** |
| EUP | **NDS 09, NDS09/01 OPPN** |
| namenska raba | **PC, CDI** |

| URBANISTIČNI KAZALCI | |
|---|---|
| *Samo za stavbe v PZI.* | |
| a) površine pod stavbami | |
| b) površine pod pomožnimi objekti, ki so stavbe | |
| c) utrjene zunanje površine (promet, komunala, tehnične površine) | |
| d) utrjene zunanje površine (bivanje na prostem) | |
| e) površine raščenega dela | |
| velikost gradbene parcele (a + b + c + d + e) | |
| zazidana površina | |
| faktor prekritih površin (FPP) | |
| faktor raščenih površin (FRP) | |
| faktor utrjenih zunanjih površin (FU) | |



| | | | | |
|---|---|---|---|---|
| | | | **S** | |

dolenjska projektiva d.o.o.
novo mesto
Kočevarjeva ulica 4, 8000 Novo mesto
ID: SI 54583403
www.dpnm.si
telefon 07 39 42 600
telefon 07 39 42 613
e-pošta: info@dpnm.si

## 1.5 SPLOŠNI PODATKI O GRADNJI-PRILOGA 4A

| | |
|---|---|
| faktor utrjenih bivalnih površin (FU-B) | |
| faktor utrjenih prometnih, komunalnih in tehničnih površin (FU-P) | |
| faktor zazidanosti (FZ) | |
| faktor izrabe (FI) | |
| drugi podatki o gradbeni parceli v skladu z zakonom o urejanju prostora | |

### K DOKUMENTACIJI JE TREBA PRIDOBITI NASLEDNJA MNENJA

*izpolniti v DPP, PZI in PZI, če je za poseg relevantno*

| | | |
|---|---|---|
| **SKLADNOST S PROSTORSKIMI AKTI** | | |
| OBČINA | ☑ | **SKLADNOST S PROSTORSKIMI AKTI** |
| **VAROVANA, VARSTVENA IN OGROŽENA OBMOČJA, VODNA IN PRIOBALNA ZEMLJIŠČA** | | |
| VARSTVO KULTURNE DEDIŠČINE - POSEG | ☐ | **KULTUROVARSTVENO MNENJE ZA POSEG** |
| VARSTVO KULTURNE DEDIŠČINE - RAZISKAVA IN ODSTRANITEV | ☐ | **KULTURNOVARSTVENO MNENJE ZA RAZISKAVO IN ODSTRANITEV** |
| VARSTVO NARAVE | ☐ | **NARAVOVARSTVENO MNENJE** |
| VARSTVO PODZEMNIH JAM | ☐ | **MNENJE ZA POSEG V JAME** |
| VARSTVO VODA | ☐ | **VODNO MNENJE** |
| VARSTVO GOZDOV | ☐ | **MNENJE ZA GRADNJO V GOZDNEM PROSTORU** |
| RIBIŠKI OKOLIŠ | ☐ | **MNENJE ZA GRADNJO IN DRUGE POSEGE NA OBMOČJU RIBIŠKEGA OKOLIŠA** |
| OKOLJE DIVJADI | ☐ | **MNENJE ZA POSEGE V OKOLJE DIVJADI** |
| OBMOČJE MEJNEGA PREHODA | ☐ | **MNENJE ZA GRADNJO NA OBMOČJU MEJNEGA PREHODA** |
| CARINA | ☐ | **MNENJE ZA GRADNJO OBJEKTOV V PROSTI CONI CARINSKEGA OBMOČJA UNIJE** |
| LETALIŠČA | ☐ | **MNENJE ZA GRADNJO V OBMOČJU IZKLJUČNE, OMEJENE IN NADZOROVANE RABE** |
| OVIRE ZA ZRAČNI PROMET | ☐ | **MNENJE ZA POSTAVLJANJE OVIR ZA ZRAČNI PROMET** |
| VARNOST PLOVBE | ☐ | **MNENJE ZA GRADNJO ALI OBNOVO OBJEKTOV PRISTANIŠKE INFRASTRUKTURE ALI OBJEKTOV, KI LAHKO VPLIVAJO NA VARNOST PLOVBE NA OBALI ALI V MORJU** |
| OBJEKT V MEJAH RUDNIŠKEGA PROSTORA | ☐ | **MNENJE ZA GRADNJO V MEJAH RUDNIŠKEGA PROSTORA** |
| OBJEKT V VAROVALNEM PASU ŽIČNIŠKE NAPRAVE | ☐ | **MNENJE ZA GRADNJO Z VIDIKA VAROVANJA ŽIČNIC** |
| DRUGO (NAVEDI) | ☐ | |
| **VAROVALNI PASOVI INFRASTRUKTURE** | | |
| VODOVOD | ☐ | **MNENJE** |
| ELEKTRIKA | ☐ | **MNENJE Z VIDIKA VAROVANJA ENERGETSKIH SISTEMOV** |
| PLIN | ☑ | **MNENJE Z VIDIKA VAROVANJA ENERGETSKIH SISTEMOV** |

dolenjska projektiva d.o.o.
novo mesto
Kočevarjeva ulica 4, 8000 Novo mesto
ID: SI 54583403
www.dpnm.si
telefon 07 39 42 600
telefon 07 39 42 613
e-pošta: info@dpnm.si

## 1.5 SPLOŠNI PODATKI O GRADNJI-PRILOGA 4A

| | | |
|---|---|---|
| TOPLOVOD | ☐ | **MNENJE** |
| FEKALNE VODE | ☑ | **MNENJE** |
| METEORNE VODE | ☐ | **MNENJE** |
| KOMUNIKACIJSKI VODI | ☑ | **MNENJE** |
| JAVNE CESTE | ☐ | **MNENJE ZA GRADNJO Z VIDIKA VAROVANJA JAVNIH CEST** |
| ŽELEZNICE - GRADNJA | ☐ | **MNENJE ZA GRADNJO V PRAGOVNEM PASU ŽELEZNICE** |
| ŽELEZNICE | ☐ | **MNENJE ZA ZAGOTAVLJANJE INTEROPERABILNOSTI IN VARNOSTI** |
| DRUGO (NAVEDI) | ☐ | |

| **PRIKLJUČEVANJE NA INFRASTRUKTURO** | | |
|---|---|---|
| VODOVOD | ☐ | **MNENJE ALI SOGLASJE ZA PRIKLJUČITEV** |
| ELEKTRIKA | ☐ | **MNENJE ALI SOGLASJE ZA PRIKLJUČITEV** |
| PLIN | ☐ | **MNENJE ALI SOGLASJE ZA PRIKLJUČITEV** |
| TOPLOVOD | ☐ | **MNENJE ALI SOGLASJE ZA PRIKLJUČITEV** |
| FEKALNE VODE | ☐ | **MNENJE ALI SOGLASJE ZA PRIKLJUČITEV** |
| METEORNE VODE | ☐ | **MNENJE ALI SOGLASJE ZA PRIKLJUČITEV** |
| DOSTOP | ☐ | **MNENJE ALI SOGLASJE ZA PRIKLJUČITEV** |
| KOMUNIKACIJE | ☐ | **MNENJE ALI SOGLASJE ZA PRIKLJUČITEV** |
| DRUGO (NAVEDI) | ☐ | |

| **DRUGA MNENJA** | | |
|---|---|---|
| JEDRSKA VARNOST | ☐ | **MNENJE H GRADNJAM, KI VPLIVAJO NA JEDRSKO VARNOST** |
| SEVALNA VARNOST | ☐ | **MNENJE H GRADNJAM, KI VPLIVAJO NA SEVALNO VARNOST** |
| KMETIJSKO GOSPODARSTVO | ☐ | **MNENJE ZA GRADNJO ALI REKONSTRUKCIJO VELIKEGA OBRATA KMETIJSKEGA GOSPODARSTVA** |
| VETERINA | ☐ | **MNENJE ZA GRADNJO OBJEKTA POD VETERINARSKIM NADZOROM** |
| OBRAMBA | ☐ | **MNENJE ZA GRADNJO NEKATERIH OBJEKTOV Z VIDIKA UPOŠTEVANJA OBRAMBNIH POTREB** |
| DRUGO (NAVEDI) | ☐ | |

dolenjska projektiva d.o.o.
novo mesto
Kočevarjeva ulica 4, 8000 Novo mesto
ID: SI 54583403
www.dpnm.si
telefon 07 39 42 600
telefon 07 39 42 613
e-pošta: info@dpnm.si

| 1.6 | PODATKI O OBJEKTIH-PRILOGA 4B |
|---|---|

## PRILOGA 4B

## PODATKI O STAVBAH, GRADBENO INŽENIRSKIH OBJEKTIH IN ZUNANJI UREDITVI

*rubriko dodati za vsak gradbeno inženirski objekt posebej*

### OSNOVNI PODATKI O GRADBENO INŽENIRSKEM OBJEKTU

| | |
|---|---|
| imenovanje objekta | **Ureditev prehoda za pešce in navezave do OŠ Dragotina Ketteja na Šegovi ulici** |
| kratek opis objekta | Na LZ 299133 (Šegova ulica) je predvidena ureditev prehoda za pešce in pločnika oz.površine za pešce na dostopni cesti do OŠ Dragotina Ketteja. Na dostopni cesti je predviden ukrep za umirjanje prometa (sinusoidna grbina).<br>Ustrezno se prilagodi tudi cestna razsvetljava. |

*v opisu objekta se navedejo podatki, pomembni za presojo mnenjedajalcev in upravnega organa*

| | |
|---|---|
| klasifikacija po CC-SI | **21112** |
| glavni ali pomožni objekt | **Glavni objekt** |
| vrsta gradnje | **dograditev** |
| zahtevnost objekta | **Nezahteven** |
| razvrstitev glede na požarno zahtevnost | **-** |
| razvrstitev glede na univerzalno graditev in rabo objektov | **-** |

### ZNAČILNOSTI ZA GRADBENO INŽENIRSKE OBJEKTE

| | |
|---|---|
| višina | **-** |
| širina | |
| globina | |
| dolžina | |
| nosilni razpon | **-** |
| bruto tlorisna površina | **-** |
| bruto prostornina | **-** |
| opis zmogljivosti (pretok, tlak, premer, napetost, PE ipd.) | **-** |

### NAVEDBA PODLAG ZA PROJEKTIRANJE

*Samo v PZI, navede se ali so bile pri projektiranju uporabljene tehnične smernice oziroma zadnje stanje gradbene tehnike.*

| | |
|---|---|
| uporaba evrokodov ali drugih pravil v zvezi z zagotavljanjem mehanske odpornosti in stabilnosti pri projektiranju | |
| druge tehnične smernice | |

### GRADBENA PARCELA

*samo v PZI*

| | |
|---|---|
| velikost gradbene parcele m2 | |

*seštevek območij gradbene parcele (A+B+C)*

**GRADBENA PARCELA - ENA ALI VEČ PARCEL**



| | | | | |
|---|---|---|---|---|
| | | | **S** | |

dolenjska projektiva d.o.o.
novo mesto
Kočevarjeva ulica 4, 8000 Novo mesto
ID: SI 54583403
www.dpnm.si
telefon 07 39 42 600
telefon 07 39 42 613
e-pošta: info@dpnm.si

## 1.6 PODATKI O OBJEKTIH-PRILOGA 4B

| k. o. | parc. št. | parcela m2 | območje gradbene parcele m$^2$ |
|---|---|---|---|
| | | | |
| | | | |
| | | | |

*po potrebi dodati vrstice*

**GRADBENA PARCELA - OBMOČJA STVARNE SLUŽNOSTI**

| k. o. | parc. št. | parcela m2 | območje gradbene parcele m$^2$ |
|---|---|---|---|
| | | | |
| | | | |
| | | | |

*po potrebi dodati vrstice*

**GRADBENA PARCELA - OBMOČJA STAVBNIH PRAVIC**

| k. o. | parc. št. | parcela m2 | območje gradbene parcele m$^2$ |
|---|---|---|---|
| | | | |
| | | | |
| | | | |

*po potrebi dodati vrstice*

## ODMIKI OD SOSEDNJIH ZEMLJIŠČ

*samo v PZI in PZI*

| k. o. | parc. št. | odmik v m (0,0) |
|---|---|---|
| | | |
| | | |
| | | |

*po potrebi dodati vrstico*



| | | | | |
|---|---|---|---|---|
| | | | **S** | |

dolenjska projektiva d.o.o.
novo mesto
Kočevarjeva ulica 4, 8000 Novo mesto
ID: SI 54583403
www.dpnm.si
telefon 07 39 42 600
telefon 07 39 42 613
e-pošta: info@dpnm.si

# 1.7 PODATKI O ZEMLJIŠČIH-PRILOGA 4C

## PRILOGA 4C

## PODATKI O ZEMLJIŠČIH

### SEZNAM A: OBJEKTI IN ZUNANJA UREDITEV OBJEKTA (GRADBENA PARCELA)

| | |
|---|---|
| katastrska občina | **k.o. 1484 Šmihel** |
| parc. št. | 470/5, 470/8,470/10, 470/11, 493/7, 493/8, 493/9, 514/14, 1294/1 |

*po potrebi dodati vrstice*

velikost gradbene parcele m²

GRADBENA PARCELA - ENA ALI VEČ PARCEL

| katastrska občina | parc. št. | parcela m2 | območje gradbene parcele m² |
|---|---|---|---|
| | | | |
| | | | |
| | | | |

GRADBENA PARCELA - OBMOČJA STVARNE SLUŽNOSTI

| katastrska občina | parc. št. | parcela m2 | območje gradbene parcele m² |
|---|---|---|---|
| | | | |

*po potrebi dodati vrstice*

GRADBENA PARCELA - OBMOČJA STAVBNIH PRAVIC

| katastrska občina | parc. št. | parcela m2 | območje gradbene parcele m² |
|---|---|---|---|
| | | | |

*po potrebi dodati vrstice*

### SEZNAM B: POTEKI PRIKLJUČKOV NA INFRASTRUKTURO ZARADI ZAGOTAVLJANJA KOMUNALNE OSKRBE IN PRIKLJUČEVANJA NA INFRASTRUKTURO

*obstoječi priključki, ki se ne spreminjajo, se ne vpisujejo; vpisati potek priključkov od objekta do mesta priključevanja*

**OSKRBA S PITNO VODO**

| | | | |
|---|---|---|---|
| predvidena komunalna oskrba | | | |
| kapaciteta, prerez, širina, moč ipd. | način priključevanja | k. o. mesta priključevanja | parc. št. mesta priključevanja |
| | | | |

POTEK PRIKLJUČKA

| | |
|---|---|
| katastrska občina | |
| parc. št. | |

*po potrebi dodati vrstice*

**ELEKTRIKA**

| | | | |
|---|---|---|---|
| predvidena komunalna oskrba | **Cestna razsvetljava** | | |
| kapaciteta, prerez, širina, moč ipd. | način priključevanja | k. o. mesta priključevanja | parc. št. mesta priključevanja |
| | | | |

POTEK PRIKLJUČKA



| | | | | |
|---|---|---|---|---|
| | | | **S** | |

## 1.7 PODATKI O ZEMLJIŠČIH-PRILOGA 4C

| | | | |
|---|---|---|---|
| katastrska občina | | | |
| parc. št. | | | |
| *po potrebi dodati vrstice* | | | |
| **PLIN** | | | |
| predvidena komunalna oskrba | | | |
| kapaciteta, prerez, širina, moč ipd. | način priključevanja | k. o. mesta priključevanja | parc. št. mesta priključevanja |
| | | | |
| POTEK PRIKLJUČKA | | | |
| katastrska občina | | | |
| parc. št. | | | |
| *po potrebi dodati vrstice* | | | |
| **TOPLOVOD** | | | |
| predvidena komunalna oskrba | | | |
| kapaciteta, prerez, širina, moč ipd. | način priključevanja | k. o. mesta priključevanja | parc. št. mesta priključevanja |
| | | | |
| POTEK PRIKLJUČKA | | | |
| katastrska občina | | | |
| parc. št. | | | |
| *po potrebi dodati vrstice* | | | |
| **DRUGA OSKRBA Z ENERGIJO** | | | |
| predvidena komunalna oskrba | | | |
| kapaciteta, prerez, širina, moč ipd. | način priključevanja | k. o. mesta priključevanja | parc. št. mesta priključevanja |
| | | | |
| POTEK PRIKLJUČKA | | | |
| katastrska občina | | | |
| parc. št. | | | |
| *po potrebi dodati vrstice* | | | |
| **ODVAJANJE FEKALNIH VODA** | | | |
| predvidena komunalna oskrba | | | |
| kapaciteta, prerez, širina, moč ipd. | način priključevanja | k. o. mesta priključevanja | parc. št. mesta priključevanja |
| | | | |
| POTEK PRIKLJUČKA | | | |
| katastrska občina | | | |
| parc. št. | | | |
| *po potrebi dodati vrstice* | | | |

dolenjska projektiva d.o.o.
novo mesto
Kočevarjeva ulica 4, 8000 Novo mesto
ID: SI 54583403
www.dpnm.si
telefon 07 39 42 600
telefon 07 39 42 613
e-pošta: info@dpnm.si

## 1.7 PODATKI O ZEMLJIŠČIH-PRILOGA 4C

| | | | |
|---|---|---|---|
| **ODVAJANJE METEORNIH VODA** | | | |
| predvidena komunalna oskrba | | | |
| kapaciteta, prerez, širina, moč ipd. | način priključevanja | k. o. mesta priključevanja | parc. št. mesta priključevanja |
| | | | |
| POTEK PRIKLJUČKA | | | |
| katastrska občina | | | |
| parc. št. | | | |
| *po potrebi dodati vrstice* | | | |
| **KOMUNIKCACIJSKI VODI** | | | |
| predvidena komunalna oskrba | | | |
| kapaciteta, prerez, širina, moč ipd. | način priključevanja | k. o. mesta priključevanja | parc. št. mesta priključevanja |
| | | | |
| POTEK PRIKLJUČKA | | | |
| katastrska občina | | | |
| parc. št. | | | |
| *po potrebi dodati vrstice* | | | |
| **DOSTOP DO JAVNE POTI ALI CESTE** | | | |
| predvidena komunalna oskrba | | | |
| kapaciteta, prerez, širina, moč ipd. | način priključevanja | k. o. mesta priključevanja | parc. št. mesta priključevanja |
| | | | |
| POTEK PRIKLJUČKA | | | |
| katastrska občina | | | |
| parc. št. | | | |
| *po potrebi dodati vrstice* | | | |
| **ZBIRANJE KOM. ODPADKOV** | | | |
| kapaciteta, prerez, širina, moč ipd. | | k. o. mesta odvzema | parc. št. mesta odvzema |
| | | | |
| *po potrebi dodati vrstice* | | | |
| **DRUGO (NAVEDI)** | | | |
| predvidena komunalna oskrba | | | |
| kapaciteta, prerez, širina, moč ipd. | način priključevanja | k. o. mesta priključevanja | parc. št. mesta priključevanja |
| | | | |
| POTEK PRIKLJUČKA | | | |
| katastrska občina | | | |
| parc. št. | | | |

dolenjska projektiva d.o.o.
novo mesto
Kočevarjeva ulica 4, 8000 Novo mesto
ID: SI 54583403
www.dpnm.si
telefon 07 39 42 600
telefon 07 39 42 613
e-pošta: info@dpnm.si

| 1.7 | PODATKI O ZEMLJIŠČIH-PRILOGA 4C |
|---|---|

*po potrebi dodati vrstice*

## SEZNAM C: PRESTAVITVE INFRASTRUKTURNIH OBJEKTOV

*navede se samo vrsta infrastrukture, ki se prestavlja, navesti zemljišča prestavljenega voda*

| | |
|---|---|
| vrsta infrastrukture | |
| katastrska občina | |
| parc. št. | |

*po potrebi dodati vrstice*

## SEZNAM D: OBMOČJE GRADBIŠČA IZVEN SEZNAMA A

*izpolniti samo v PZI in PZI; zemljišča, na katerih se bo izvajala samo gradnja ali prestavitev infrastrukturnih objektov se ne vpisuje*

| | |
|---|---|
| katastrska občina | |
| parc. št. | |

*po potrebi dodati vrstice*

## SEZNAM E: ZEMLJIŠČA ZA DRUGE UREDITVE

*Seznam se izpolni samo v PZI, ne pri nezahtevnih objektih in spremembi namembnosti. Vpišejo se zemljišča za ureditve, ki jih je treba izvesti zaradi nameravane gradnje (npr. nadomestni habtitati).*

| | |
|---|---|
| katastrska občina | |
| parc. št. | |

*po potrebi dodati vrstice*

dolenjska projektiva d.o.o.
novo mesto
Kočevarjeva ulica 4, 8000 Novo mesto
ID: SI 54583403
www.dpnm.si
telefon 07 39 42 600
telefon 07 39 42 613
e-pošta: info@dpnm.si

| 1.8 | PRIDOBLJENI PROJEKTNI POGOJI IN MNENJA |
|---|---|

# Seznam pridobljenih projektnih pogojev in mnenj:

| zap.št. | Soglasodajalec | pogoji (PP), | mnenja (M) |
|---|---|---|---|
| | | Številka, datum | Številka, datum |
| | **SKLADNOST S PROSTORSKIMI AKTI** | | |
| ***1.*** | **Mestna občina Novo mesto**<br>*Seidlova cesta 2, 8000 Novo mesto* | | |
| | **VAROVANA, VARSTVENA IN OGROŽENA OBMOČJA, VODNA IN PRIOBALNA ZEMLJIŠČA** | **-** | **-** |
| | **VAROVALNI PASOVI INFRASTRUKTURE** | | |
| ***2.*** | **Vodovod, kanalizacija, ravnanje z odpadki**<br>**Komunala Novo mesto d.o.o.,**<br>*Podbevškova ulica 12, 8000 Novo mesto* | | **63-DF-601/2024, 12.7.2025** |
| ***3.*** | **Plinovod**<br>**ISTRABENZ PLINI d.o.o.**<br>*Podbevškova ulica 10, 8000 Novo mesto* | | **DŽ-87/2024 16.12.204** |
| ***4.*** | **T-2 d.o.o.**<br>*Verovškova 64A, 1000 Ljubljana* | | **1496/2024 9.12.2024** |



| | | | S | |
|---|---|---|---|---|

**Komunala Novo mesto d. o. o.**
Podbevškova ulica 12, 8000 Novo mesto
t: 07 3932 450 e: info@komunala-nm.si
www.komunala-nm.si

ISO 9001 Q-819
ISO 14001 E-118

Št. dokumenta: **63-DF-601/2024**
Datum: **12.07.2025**

Komunala Novo mesto d.o.o. izdaja na podlagi pooblastila, ki izhaja iz 14. člena Odloka o oskrbi s pitno vodo na območju Mestne občine Novo mesto (DUL, št. 1/2017 z dne 04.01.2017) in iz 10. člena Odloka o odvajanju in čiščenju komunalne in padavinske odpadne vode na območju Mestne občine Novo mesto (DUL, št. 1/2017 z dne 04.01.2017) ter na osnovi Gradbenega zakona (GZ-1) (Ur. l. RS, št. 199/2021 z dne 09.12.2021) in vloge za izdajo mnenja ali soglasja, naslednje

# SOGLASJE

K projektni dokumentaciji: IzN (izvedbeni načrt), št. IzN-984/24, november 2024
Izdelovalec: Dolenjska projektiva d.o.o. Novo mesto
Objekt: Ureditev prehoda za pešce in navezave do OŠ Dragotina Ketteja na Šegovi ulici
Investitor: Mestna občina Novo mesto

| Katastrska občina | Parcelne številke |
|---|---|
| 1484 Šmihel pri Novem mestu | 470/5, 470/8, 470/10, 470/11, 493/7, 493/8, 493/9, 514/14, 1294/1 |

**O b r a z l o ž i t e v:**

Naslovni organ je dne 05.12.2024 v pristojno reševanje prejel vlogo vlagatelja – izdelovalca (projektanta), za izdajo mnenja ali soglasja k predvidenemu posegu.

Vlogi je bila priložena naslednja dokumentacija:

- IzN, št. IzN-984/24, november 2024, izdelovalec Dolenjska projektiva d.o.o. Novo mesto.

Komunala Novo mesto d.o.o. je na podlagi pregleda predložene dokumentacije in na osnovi podatkov iz katastra gospodarske javne infrastrukture ter zadnje dopolnitve dokumentacije z dne 13.06.2025, ugotovila, da za predmetni poseg nima dodatnih pogojev – strinja se z nameravano gradnjo.

Stroški postopka niso nastali.

Veljavnost soglasja je dve (2) leti od datuma izdaje.

Pripravil:

**Damir Franko,**
strokovni sodelavec za soglasja in priključke

**Ljubomir Jakše,**
za vodja sektorja za razvoj in investicije

63-S
KOMUNALA NOVO MESTO d.o.o.
Podbevškova 12, 8001 NOVO MESTO

**Bojan Kekec,**
direktor

- vlagatelju,
- arhiv Komunale.

ISTRABENZ PLINI
SIAD Group

ISTRABENZ PLINI d.o.o.
Podbevškova 10, 8000 Novo mesto
Tel. 07-3934-002 ali 098

**Vlagatelj:**
**Dolenjska projektiva d.o.o.**

**Kočevarjeva ulica 4**
**8000 Novo mesto**

**DŽ-87/2024**
Novo mesto, 16.12.2024

ISTRABENZ PLINI d.o.o., Sektor ODS Zemeljski plin, kot operater distribucijskega sistema zemeljskega plina v Mestni občini Novo mesto, v postopku izdaje mnenja na zahtevo vlagatelja podaja po 30. členu Gradbenega zakona (Uradni list RS, št. 61/2017, s spremembami in dopolnitvami), ter na podlagi Odloka o izvajanju gospodarskih javnih služb dejavnosti sistemskega operaterja distribucijskega omrežja in dobave zemeljskega plina tarifnim odjemalcem (Ur.l. 35/2006), na izdane projektne pogoje in na vašo vlogo z dne 12/5/2024, **prejeto 12/5/2024**, naslednje

# MNENJE

Zadeva : **Ureditev prehoda za pešce in navezava do O.Š. Dragotin Kette na Šegovi ulici**

Investitor: **Mestna občina Novo mesto, Seidlova 1, 8000 Novo mesto**

Območje izgradnje: **križišče na Šegovi ulici proti O.Š. Dragotin Kette**

Tehnična dokumentacija: **Dolenjska projektiva d.o.o. IzN-984/24**

**MNENJE JE SLEDEČE:**

**REŠITVE SO USTREZNE.**

**Pravni pouk:**
Zoper to odločbo je dovoljena pritožba na Ministrstvo za infrastrukturo, Direktorat za energijo, Langusova ulica 4, 1535 Ljubljana, in sicer v roku 15 dni od dneva njene vročitve. Pritožba se lahko vloži pisno neposredno ali priporočeno po pošti ali da ustno na zapisnik pri organu, ki je izdal to odločbo.

Pripravil:
Žiberna Danijel

ISTRABENZ PLINI
SIAD Group
Istrabenz plini d. o. o.
Bertoki, Sermin 8A
6000 Koper, Slovenija
27

Vodja sektorja ODS :
Mirko Krašovec

**PRILOGA 10A**

**MNENJE**
**PRISTOJNEGA MNENJEDAJALCA**

naziv mnenja: Ureditev prehoda za pešce in navezave do OŠ Dragotina Ketteja na Šegovi ulici

| **MNENJEDAJALEC** | |
|---|---|
| navedba mnenjedajalca | T-2 d.o.o. |
| naslov | Verovškova 64 a, 1000 Ljubljana |
| št. mnenja | 1496/2024 |
| datum | 9.12.2024 |
| predpis oz. podlaga za mnenje | |
| postopek vodil | Primož Zver |
| podpis | |
| odgovorna oseba mnenjedajalca | mag. Jože Zrimšek |
| podpis | |

T-2 d.o.o.
Verovškova ul. 64a
Ljubljana

| **INVESTITOR** | |
|---|---|
| INVESTITOR 1 | Mestna občina Novo mesto |
| ime in priimek ali naziv družbe | Seidlova cesta 1, 8000 Novo mesto |
| naslov ali poslovni naslov družbe | |
| INVESTITOR 2 | |
| ime in priimek ali naziv družbe | |
| naslov ali poslovni naslov družbe | |
| INVESTITOR 3 | |
| ime in priimek ali naziv družbe | |
| naslov ali poslovni naslov družbe | |

| **POOBLAŠČENEC** | |
|---|---|
| podatki se vpišejo, kadar je imenovan pooblaščenec | |
| ime in priimek ali naziv družbe | Dolenjska projektiva d.o.o. |
| naslov ali poslovni naslov družbe | Kočevarjeva ulica 4, 8000 Novo mesto |

| PODATKI O GRADNJI | |
|---|---|
| naziv gradnje | Ureditev prehoda za pešce in navezave do OŠ Dragotina Ketteja na Šegovi ulici |
| kratek opis gradnje | Na LZ 299133 (Šegova ulica) je predvidena ureditev prehoda za pešce in pločnika oz.površine za pešce na dostopni cesti do OŠ Dragotina Ketteja. Na dostopni cesti je predviden ukrep za umirjanje prometa (sinusoidna grbina). Ustrezno se prilagodi tudi cestna razsvetljava. |

| PODATKI O DOKUMENTACIJI | |
|---|---|
| številka projekta | IzN-984/24 |
| datum izdelave | nov.24 |
| projektant (naziv družbe) | Dolenjska projektiva d.o.o. |
| vrsta gradnje | NOVOGRADNJA - PRIZIDAVA |

| POROČILO O VPLIVIH NA OKOLJE (PVO) | |
|---|---|
| podatki se vpišejo, kadar gre za objekt z vplivi na okolje | |
| številka poročila | |
| datum izdelave poročila | |
| izdelovalec poročila | |

| MNENJE O SKLADNOSTI NAMERAVANE GRADNJE | | |
|---|---|---|
| | | **Predložena dokumentacija oz. zahteva investitorja** |
| | (•) | **JE SKLADNA s predpisi iz pristojnosti mnenjedajalca** |
| | ( ) | **NI SKLADNA s predpisi iz pristojnosti mnenjedajalca** |

| POGOJI ZA PRIPRAVO PZI, GRADNJO IN UPORABO OBJEKTA | |
|---|---|
| pogoji za PZI | **Da** |
| pogoji za izvajanje gradnje | **Da** |
| pogoji za uporabo objekta | **Da** |

| OBRAZLOŽITEV MNENJA | |
|---|---|
| **obrazložitev mnenja (strokovna in pravna utemeljitev)** | Pozitivno mnenje je izdano k gradnji objekta po projektni dokumentaciji št : IzN-984/24, nov.24, ki ga je izdelal Dolenjska projektiva d.o.o. |

**OBRAZLOŽITEV MNENJA**

obrazložitev mnenja
(strokovna in pravna utemeljitev)

Na območju predvidene gradnje poteka obstoječe TK omrežje podjetja T-2 d.o.o. na katerega je možno priključiti predvideni objekt. Obstoječe TK omrežje je potrebno med samo gradnjo ustrezno zaščititi. Za informacije o možnostih - priključitve in poteku TK -omrežja se obrnite na: **Darko Galič (031/337-262).**

Investitor mora pisno sporočiti, da začenja z gradnjo oz. izvajanjem del in sicer najmanj 15 dni pred pričetkom del, na **T-2 d.o.o., Verovškova 64a, 1000 Ljubljana.**

Pred pričetkom del mora investitor ali izvajalec del pisno naročiti zakoličbo obstoječega optičnega omrežja in nadzor nad adnjo pri **Gratel d.o.o., Laze 18a, 4000 Kranj,** kontakt : **Darko Galič (031/337-262).**

Križanje vodov z optičnimi vodi T-2 d.o.o. se jih v prokjektu izognite. Stroški bremenijo investitorja.
Izkop v neposredni bližini telekomunikacijskega omrežja je potrebno izvajati ročno in pod nadzorom predstavnika podjetja Gratel.

Križanje komunalnih vodov z obstoječo traso optične kanalizacije je potrebno izvesti pod nadzorom predstavnika podjetja **Gratel d.o.o.**
Vsako poškodbo optičnega omrežja je potrebno takoj javiti na tel: **064/064-064 ali 064/111-310.**

Mnenje velja dve leti od dneva izdaje.

☐ **obrazložitev mnenja z navedbami strokovnih in pravnih podlag za odločitev je v prilogi**

**PRILOGA**

☐ Obrazložitev odločitve

dolenjska projektiva d.o.o.
novo mesto
Kočevarjeva ulica 4, 8000 Novo mesto
ID: SI 54583403
www.dpnm.si
telefon 07 39 42 600
telefon 07 39 42 613
e-pošta: info@dpnm.si

| 2 | ZBIRNO TEHNIČNO POROČILO |
|---|---|



| | | | | |
|---|---|---|---|---|
| | | | T | |

dolenjska projektiva d.o.o.
novo mesto
Kočevarjeva ulica 4, 8000 Novo mesto
ID: SI 54583403
telefon 07 39 42 600
telefon 07 39 42 613
www.dpnm.si
e-pošta: info@dpnm.si

| | ZBIRNO TEHNIČNO POROČILO |
|---|---|

**T.1. OPIS OBJEKTA ..... 2**

T.1.1. Splošno ..... 2
T.1.2. Obstoječe razmere ..... 2
T.1.3. Vrsta in pomen objekta ..... 2
T.1.4. Geodetske podloge ..... 2
T.1.5. Prometni podatki ..... 2
T.1.6. Zakonodaja ..... 2
T.1.7. Urbanizem in pozidava ..... 2
T.1.8. TEHNIČNI PODATKI IN OPIS UREDITEV ..... 3
T.1.8.1. Splošno ..... 3
T.1.8.2. Elementi ceste ..... 3
T.1.8.3. Zgornji ustroj ..... 3
T.1.8.4. Peš in kolesarski promet ..... 3
T.1.8.5. Odvodnjavanje ..... 3
T.1.8.6. Gradbeni ukrepi ..... 4
T.1.8.7. Ukrepi za umirjanje prometa ..... 4
T.1.8.8. Prometna signalizacija in oprema ..... 4
T.1.8.9. Zasaditev ..... 4

**T.2. OPIS VPLIVOV GRADNJE NA OKOLICO ..... 5**

**T.3. OPIS VPLIVOV OBJEKTA NA MEHANSKO ODPORNOST IN STABILNOST SOSEDNJIH OBJEKTOV ..... 6**

**T.4. OPIS PRIKLJUČEVANJA NA GOSPODARSKO INFRASTRUKTURO ..... 6**

**T.5. OPIS ZAŠČITE IN PRESTAVITEV INFRASTRUKTURNIH VODOV ..... 6**

T.5.1. Kanalizacija ..... 7
T.5.2. Telekomunikacijski vodi ..... 7
T.5.3. Plinovod ..... 7

**T.6. IZSLEDKI PREDHODNIH PREISKAV ..... 7**

**T.7. DRUGE VSEBINE ..... 7**

T.7.1. Poseg v varovana območja ..... 7

**T.8. POVZETKI TEHNIČNIH POROČIL ..... 7**

T.8.1. Načrt cestne razsvetljave ..... 7

| | ZBIRNO TEHNIČNO POROČILO |
|---|---|

## T.1. OPIS OBJEKTA

### T.1.1. Splošno

Po naročilu Mestne občine Novo mesto je v dokumentaciji obdelana ureditev prehoda za pešce na LZ 299133 (Šegova ulica) in pločnika oz.površine za pešce na dostopni cesti do OŠ Dragotina Ketteja. Na dostopni cesti je predviden ukrep za umirjanje prometa (sinusoidna grbina).
Ustrezno se prilagodi tudi cestna razsvetljava.
Gradbeno dovoljenje ni potrebno. Dela se bodo izvajala kot vzdrževalna dela v javno korist, skladno z 21. členom Zakona o cestah (ZCes-2) (Uradni list RS št. 132/22).
Projekt IzN sestavljajo naslednji načrti:
*2 Načrti gradbeništva:*
2/1 Zbirni načrt-cesta
*3 Načrti elektrotehnike:*
3/1 Načrt cestne razsvetljave
*8 Načrti geodezije:*
8/1 Geodetski načrt

### T.1.2. Obstoječe razmere

Na obravnavanem delu Šegove ulice (LZ 299133) poteka pločnik ob levi strani gledano v smeri stacionaže. Omejitev hitrosti je 30km/h. Označene peš povezave k OŠ Dragotina Ketteja ni.
Širina vozišča Šegove ulice je 5m, širina pločnika ob njej pa pribl.1.7m. Širina dostopne ceste do šole je 5m.
Vozišče je v razmeroma slabem stanju (mrežaste razpoke). Vidni so spoji, ki so nastali ob izvedbi komunalnih vodov.
Na dostopni cesti do šole je odvodnjavanje po vozišču.

### T.1.3. Vrsta in pomen objekta

Obravnavan osnovni objekt je prehod za pešce in pločnik kar je gradbeno inženirski objekt, ki se skladno z Uredbo o razvrščanju objektov (Uradni list RS, št. 096/2022) uvršča v skupino lokalne ceste in javne poti ( CCSI 21121). Glede na zahtevnosti pa med nezahtevne objekte.

### T.1.4. Geodetske podloge

Geodetski posnetek in načrt je izdelal Marijo Ličina s.p. Ratež 10a, 8321 Brusnice in je sestavni del dokumentacije.

### T.1.5. Prometni podatki

Prometnih podatkov za obravnavani odsek ceste ni. Cesto opredelimo kot maloprometno s PLDP<200 vozil na dan.

### T.1.6. Zakonodaja

Pri izvedbi je potrebno upoštevati vso veljavno zakonodajo, predpise, tehnične specifikacije,…

### T.1.7. Urbanizem in pozidava

Na tem območju je v veljavi OPN Mestne občine Novo mesto (z dopolnitvami in spremembami) in OPPN za obvoznico Šmihel.EUP je NDS 09 in NDS09/1 OPPN, namenska raba pa PC (površine cest), CDI (območja dejavnosti izobraževanja,vzgoje in športa).
Obravnavano območje je znotraj naselja delno pozidano s poslovno-stanovanjskimi objekti in delno zelenimi površinami.

## T.1.8. TEHNIČNI PODATKI IN OPIS UREDITEV

T.1.8.1. Splošno

Obravnavano območje je znotraj naselja.
Na LZ 299133 (Šegova ulica) je predvidena ureditev prehoda za pešce in pločnika oz.površine za pešce na dostopni cesti do OŠ Dragotina Ketteja. Obstoječa bližnjica preko zelenice ob pločniku na Šegovi se asfaltira v širini 1.2m.
Predvidena je tudi obnova in razširitev obstoječega pločnika na 2m (čakališče pred prehodom za pešce). Na nasprotni strani se uredi nov pločnik preko obstoječe zelenice. Za zagotovitev ustrezne širine (2m) je potrebno ukiniti eno parkirišče. Preko dostopne ceste do šole se uredi prehod za pešce. Ob levi strani (gledano v smeri proti šoli) se s talno signalizacijo označi površina za pešce, ki je od vozne površine ločena s črto z zvočnim učinkom.
Na dostopni cesti je predviden ukrep za umirjanje prometa (sinusoidna grbina).

T.1.8.2. Elementi ceste

Hitrost je na tem območju omejena na 30km/h. Elementi cest se ne spreminjajo. Dostopna cesta se priključuje na glavno smer - Šegova ulica, pribl.pod kotom 75°.

T.1.8.3. Zgornji ustroj

V območju priključka, kjer je predvidena dogradnja pločnika je predvidena zamenjava obrabnega sloja asfalta in ureditev ustreznih nagibov.
Preplastitev se izvede z AC11 surf B 50/70 A3 v deb. 4cm.
Za umirjevalni otok predlagamo uporabo obrabne in zaporne plasti bituminizirane zmesi AC 11 surf B 50/70 A3 v treh slojih v debelini 4 cm (skupaj 12cm).
Na pločniku, čakališču in pešpoti je predviden naslednji zgornji ustroj:

| | |
|---|---|
| AC8 surf B70/100 A5 | deb. 4cm |
| Tamponski drobljenec TD32 | deb. 20cm |
| | Skupaj 24cm |
| Posteljica (zmrzlinsko odporen material, zrnavost do 100mm) | deb. 30cm |
| | **SKUPAJ 54cm** |

Pri izvedbi je obvezno upoštevati tudi TSC (izdala Direkcija RS za investicije) in ostalo zakonodajo s tega področja.

T.1.8.4. Peš in kolesarski promet

Posebne površine za kolesarje niso predvidene.
Za pešce je predvidena izgradnja novega pločnika, kot povezava od obstoječega pločnika na Šegovi do osnovne šole. Pločnik je širine 2m (čakališče pri prehodu za pešce). Na dostopni cesti do šole se na vozišču označi površina za pešce š=1.2m, ki je od vozne površine ločena s črto z zvočnim učinkom. Predvidena sta dva prehoda za pešce, eden preko Šegove ulice, drugi preko dostopne ceste.
Predvidena je tudi izgradnja pešpoti (š=1.2m) - ureditev obstoječe bližnjice preko zelenice.

T.1.8.5. Odvodnjavanje

Obstoječe odvodnjavanje na Šegovi ulici se ne spreminja. Po potrebi se prilagodi pokrove jaškov(rešetke).
Zaradi predvidene ploščadi za umirjanje prometa, je potrebno urediti odvod površinske vode z vozišča dostopne ceste. Predlagamo, da se uredi iztok na teren s prekinitvijo robnikov.

T.1.8.6. Gradbeni ukrepi

Od gradbenih ukrepov je predvidena ureditev površin za pešce -pločnikov in poti, ureditev umirjevalne ploščadi. Poleg tega pa še eventuelna prilagoditev pokrovov jaškov komunalnih vodov na območju zamenjave obrabnega sloja asfalta.

T.1.8.7. Ukrepi za umirjanje prometa

Ukrep za umirjanje prometa (ploščadsinusoidne oblike) se izvede skladno s TSC 03.800. Ploščad je višine 12cm (kot robniki). Klančina se označi s talno označbo 5335-1 skladno s Pravilnikom o prometni signalizaciji.

T.1.8.8. Prometna signalizacija in oprema

**Splošno:**

Prometna signalizacija in oprema morata biti v obliki, barvi, velikosti ter materialih, ki ustrezajo tehničnim zahtevam in standardom, določenim s Pravilnikom o prometni signalizaciji in opremi na cestah (Ur.list RS 99/2015 z dopolnitvami).

**Prometna signalizacija**

Vertikalna signalizacija:

Prometni znaki:

Konstrukcija prometnega znaka mora biti skladna s standardom SIST EN 12899-1 in dosegati minimalne zahteve navedene v 8.členu Pravilnika o prometni signalizaciji (Ur.list RS 99/2015).

Postavljanje prometnih znakov:

Prometni znaki morajo biti postavljeni skladno 9.čl. Pravilnika o prometni signalizaciji (Ur.list RS 99/2015). Višina spodnjega roba prometnega znaka je 1.50m nad robom vozišča oziroma 2.25m nad površinami za pešce. Vodoravna oddaljenost najbližje točke prometnega znaka od roba vozišča pa min. 0.30m (kjer je robnik) in max.2.0m.

Predvidena je postavitev znakov 2103 in 4201-6 in 4201-7 na Šegovi in 2101 s 4201-9 in 3202 na dostopni cesti do šole. Lokacije postavitev so v priloženi prometni situaciji.

Horizontalna signalizacija:

Označbe na vozišču:

-prečne označbe: prehod pešce (5231, š=3m) in oznaka za ploščad za umirjanje prometa (5335-1).

-vzdolžne označbe: vzdolžna robna

**Prometna oprema**

Nova prometna oprema ni predvidena.

Predvidena je prilagoditev obstoječe cestne razsvetljave.

Taktilne oznake: predvidene so taktilne oznake za slepe in slabovidne. Vgradijo se skladno s Pravilnikom o univerzalni graditvi in uporabi objektov. Predlagamo, da se na cestišču oznake izvedejo kot reliefna vodilna črta, na pločniku pa se uporabijo plošče iz betona.

Podrobnosti o prometni signalizaciji in opremi so razvidne iz grafičnih prilog.

T.1.8.9. Zasaditev

Zasaditev ni predvidena. Kjer je predvidena ukinitev parkirišča se ostanek površine rekultivira (humusira in zatravi).

Površine, poškodovane ob gradnji se humusira in zatravi.

## T.2. OPIS VPLIVOV GRADNJE NA OKOLICO

**Vplivi in ukrepi v času gradnje**

Vplivi na varnost pred požarom:
V času gradnje je potrebno upoštevati predpise o varstvu pred požarom.
Zaradi zagotovitve čim manjšega ogrožanja ljudi v objektih in okolici je treba zagotoviti, da:

- Se zmanjša nevarnost širjenja požara na sosednje objekte,
- Se v največji možni meri omeji hitro širjenje požara v objektu,
- Je na voljo zadostno število ustrezno izvedenih evakuacijskih poti in izhodov, ki uporabnikom omogočajo hitro in varno zapustitev objekta,
- Je v primerih, ko je to potrebno zagotovljeno požarno javljanje in alarmiranje,
- So zagotovljene naprave in oprema za gašenje in
- Je možen neoviran in varen dostop za gašenje in reševanje.

Predvideni posegi v času gradnje ne bodo imeli vplivov na varnost pred požarom.
Higienski in zdravstveni vplivi in zaščita:
Zaradi zagotavljanja varstva okolja (kakovost zraka, vlažnost,…), oskrbe z vodo, odvajanja odpadnih voda, odstranjevanja trdnih odpadkov in skrbi za okolico objekta je izvajalec del dolžan zagotoviti, da se na najmanjšo možno mero:

- Zmanjša oddajane strupenih plinov, ki jih oddajajo gradbeni materiali ali deli objekta,
- Zmanjša prisotnost nevarnih delcev ali plinov v zraku,
- Zmanjša emisije nevarnega sevanja,
- Zmanjša onesnaževanje ali zastrupljanje vode ali zemlje,
- Preprečuje napačno odvajanje odpadnih voda, trdnih ali tekočih odpadkov.

Predvideni posegi v času gradnje predvidoma ne bodo imeli vplivov na okolico oz.bodo ob zagotovitvi zaščitnih ukrepov le-ti minimalni.
Vplivi na varnost pri uporabi:
V času gradnje je zaradi zagotovitve čimmanjšega ogrožanja ljudi treba zagotoviti, da ne pride do:

- Zdrsa, padca, udarca,
- Opeklin, električnega udara, eksplozije, in
- Nezgode zaradi gibanja vozil.

V času gradnje bo gradbišče zavarovano z gradbiščno ograjo. Za varstvo pri delu gradbiščnih delavcev je skladno z zakonodajo in na osnovi elaborata varstva pri delu na začasnih in premičnih gradbiščih, dolžan poskrbeti izvajalec del.
Vplivi na hrupno obremenjenost:
V času gradnje lahko pride do povečanega hrupa zaradi delovanja gradbiščne mehanizacije, tovornih vozil,…
Zaradi omejevanja ogrožanja zdravja in zagotavljanja sprejemljivih možnosti za spanje, počitek in delo je potrebno po potrebi (skladno z zakonodajo) zagotoviti varstvo pred hrupom.
Protihrupni ukrepi predvidoma ne bodo potrebni. Dela naj se izvajajo v dnevnem času.
***Varovanje vodnih virov:***
V času gradnje je potrebno zagotoviti ukrepe za preprečitev onesnaženja vodnih virov.
***Varstvo tal in kmetijskih zemljišč:***
Gradbišče se v največji možni meri omeji na območje gradbene parcele. Izvajalec je dolžan

varovati obstoječo pozidavo in kmetijska zemljišča ter v primeru začasne uporabe le-teh izvesti rekultivacijo.

**Vplivi in ukrepi v času obratovanja**

Vplivi na varnost pred požarom:

Predvideni objekt v času obratovanja ne bo imel vpliva na požarno varnost okolice.

Higienski in zdravstveni vplivi in zaščita:

V času obratovanja objekt ne bo imel vpliva na higiensko in zdravstveno zaščito sosednjih objektov.

Vplivi na varnost pri uporabi:

Zaradi zagotovitve čimmanjšega ogrožanja ljudi (zlasti starejših in invalidnih oseb ter otrok) je treba zagotoviti, da pri normalni rabi objekta na more priti do:

- Zdrsa, padca, udarca,
- Opeklin, električnega udara, eksplozije, in
- Nezgode zaradi gibanja vozil.

Možnost dostopa za invalide (do BUS postajališča in obst.pešpoti) je preko dvignjene umirjevalne ploščadi. Za slepe in slabovidne so predvidene taktilne oznake.

Vplivi na hrupno obremenjenost:

Glede na značaj gradnje, dovoljene emisije hrupa ne bodo prekoračene. V času obratovanja ne bo vpliva hrupa na sosednje objekte.

Predvideni objekt ne bo imel vpliva na sosednje objekte oz. bodo vplivi ob upoštevanju omilitvenih ukrepov (predvsem v času gradnje), minimalni.

## T.3. OPIS VPLIVOV OBJEKTA NA MEHANSKO ODPORNOST IN STABILNOST SOSEDNJIH OBJEKTOV

Izvajalec del je dolžan poskrbeti za izvedbo del pri gradnji zaradi katerih ne bo prišlo do porušitve ali poškodb na sosednjih objektih.

V času obratovanja objekt ne bo imel vplivov na mehansko odpornost in stabilnost sosednjih objektov.

## T.4. OPIS PRIKLJUČEVANJA NA GOSPODARSKO INFRASTRUKTURO

**Površine za pešce:** obstoječi pločnik se preko prehoda za pešce na Šegovi in novega pločnika in prehoda za pešce v priključku dostopne ceste, poveže s površino za pešce na dostopni cesti do OŠ.

**Cestna razsvetljava** se priključuje na elektroomrežje preko priključka obstoječe cestne razsvetljave.

## T.5. OPIS ZAŠČITE IN PRESTAVITEV INFRASTRUKTURNIH VODOV

Na obravnavanem območju se nahajajo naslednji komunalni vodi:

-kanalizacija: v upravljanju Komunale Novo mesto d.o.o.

-telekomunikacijski vodi: v upravljanju T-2 d.o.o.

-plinovod: v upravljanju ISTRABENZ PLINI d.o.o.

Točen potek vodov se ob prisotnosti upravljalcev, določi na licu mesta. V območju vodov je

predviden ročni izkop.

### T.5.1. Kanalizacija

Mešani, gravitacijski vod poteka po vozišču Šegove ulice. Zaščite in prestavitve kanalizacije predvidoma ne bodo potrebne. Pokrovi jaškov se po potrebi prilagodijo preplastitvi vozišča. Pri izvedbi je potrebno upoštevati »Pravilnik o javni kanalizaciji na območju Mestne občine Novo mesto«. Pokrov jaška mora biti skladen s standardom SIST EN 124. Upoštevati je potrebno 18.člen Pravilnika. Na pokrovu mora biti napis Kanalizacija in znak Mestne občine Novo mesto. Nosilnost pokrova mora biti min.400kN. Pokrov mora biti izveden skladno z detajlom tesnenja jaška stopnja 1 (Priloga 1 iz Pravilnika).
Pred pričetkom del se, ob prisotnosti upravljalca, določi točen potek kanalizacije na terenu in eventuelne potrebne ukrepe (v dogovoru med upravljalcem in investitorjem).

### T.5.2. Telekomunikacijski vodi

Na obravnavanem območju poteka lokalno komunikacijsko omrežje in sicer po vozišču Šegove ulice in desno od dostopne ceste k OŠ.
Zaščite in prestavitve predvidoma ne bodo potrebne. Zaradi preplastitve vozišča predlagamo zamenjavo oz. prilagoditev povoznega pokrova jaška na Šegovi ulici.
Pred pričetkom del se, ob prisotnosti upravljalcev (T-2 d.o.o. in Gratel d.o.o.), določi točen potek vodov na terenu in eventuelne potrebne ukrepe (v dogovoru med upravljalcem in investitorjem).

### T.5.3. Plinovod

Šegovo ulico prečka lokalni plinovod iz polietilena premera do vključno DN 32.
Točen potek plinovoda se določi na licu mesta ob prisotnosti pooblaščenega predstavnika operaterja distribucijskega sistema.
Ukrepi na plinovodu predvidoma ne bodo potrebni. Eventuelne ukrepe na plinovodu se določi na licu mesta v dogovoru z upravljalcem in investitorjem.

## T.6. IZSLEDKI PREDHODNIH PREISKAV

Niso bile izvedene.

## T.7. DRUGE VSEBINE

### T.7.1. Poseg v varovana območja

Na obravnavanem območju po podatkih PISO ni varovanih območij.

## T.8. POVZETKI TEHNIČNIH POROČIL

### T.8.1. Načrt cestne razsvetljave

Predvidena je prilagoditev obstoječe cestne razsvetljave. Načrt je sestavni del dokumentacije. Po končanih delih in uspešno opravljenem tehničnem pregledu bo cestno razsvetljavo prevzel v svoje upravljanje lokalni vzdrževalec javne oz. cestne razsvetljave.

Poročilo pripravila:
Lidija Radež, univ.dipl.inž.grad.

dolenjska projektiva d.o.o.
novo mesto
Kočevarjeva ulica 4, 8000 Novo mesto
ID: SI 54583403
www.dpnm.si
telefon 07 39 42 600
telefon 07 39 42 613
e-pošta: info@dpnm.si

| | |
|---|---|
| **3** | **LOKACIJSKI PRIKAZI** |



| | | | | |
|---|---|---|---|---|
| | | | **G** | |

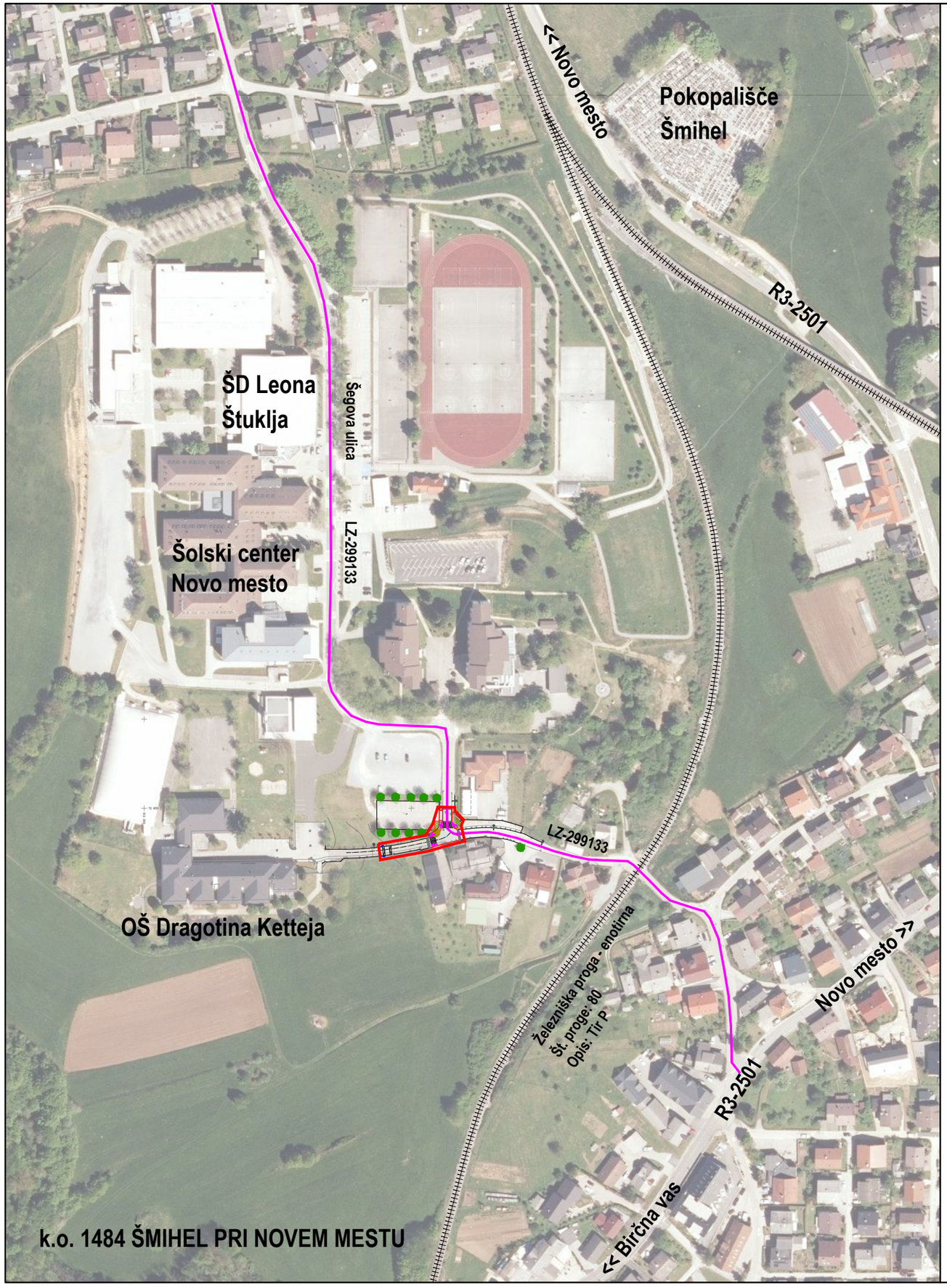


S

| | |
|---|---|
| naziv gradnje | Ureditev prehoda za pešce in navezave do OŠ Dragotina Ketteja na Šegovi ulici |

| | | | | | |
|---|---|---|---|---|---|
| št. projekta | IzN-984/24 | št. načrta | IzN-984/24-0 | datum | november 2024 |
| vrsta dokumentacije | IzN | | | | |
| vrsta načrta | 2/1 Zbirni načrt - CESTA | | | | |
| vsebina risbe | PREGLEDNA SITUACIJA | | | | |
| vodja projekta | Janez DRAKSLER, u.d.i.g. IZS G-4593 | | | | |
| pooblaščeni inženir | Janez DRAKSLER, u.d.i.g. IZS G-4593 | | | | |
| sodelavci | | | | | |
| merilo | 1:2500 | | | št. risbe | 2/1.G.3.1 |

| projektant | | investitor/naročnik |
|---|---|---|
| dp dolenjska projektiva d.o.o. novo mesto<br>Kočevarjeva ulica 4, 8000 Novo mesto<br>ID: SI 54583403<br>www.dpnm.si<br>telefon 07 39 42 600<br>e-pošta: info@dpnm.si | | MO NOVO MESTO<br>Seidlova cesta 1<br>8000 Novo mesto |

| št. odseka | arhivska št. | faza/objekt | šifra risbe | prostor za črtno kodo |
|---|---|---|---|---|
| | | 007.2101 | G.101 | |

Vse pravice pridržane. Projektna dokumentacija je last podjetja Dolenjska projektiva d.o.o., ki je lastnik avtorskih pravic. Prepovedana je vsakršna javna raba, kopiranje ali druge oblike posnemavanja celotne vsebine ali posameznih delov projektne dokumentacije brez predhodnega pisnega soglasja podjetja Dolenjska projektiva d.o.o.

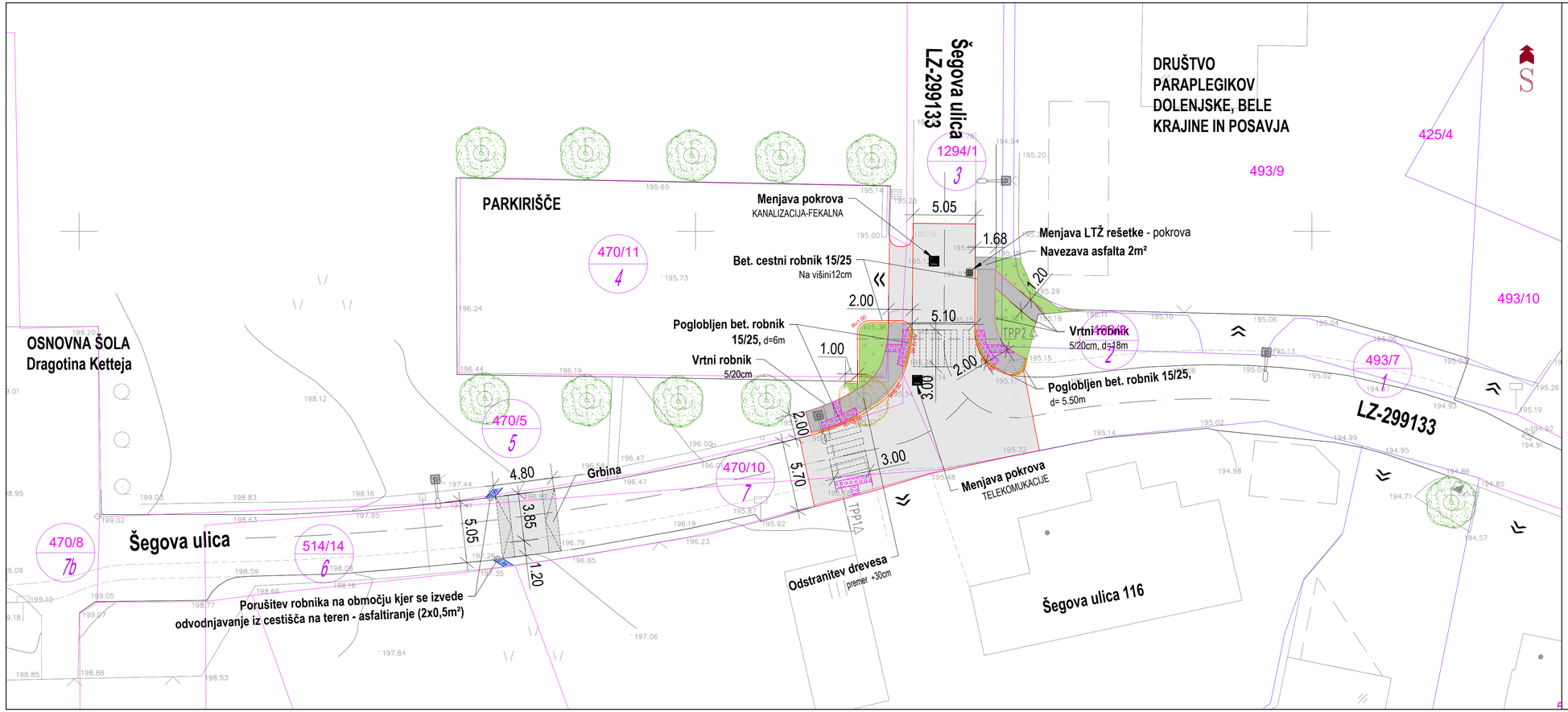


## LEGENDA ELEMENTOV GRADBENE SITUACIJE

- Asfaltiranje pločnika
- Asfaltiranje ceste
- Zatravitev
- Uvoz k objektu
- Vozišče
- Poglobljen robnik
- Taktilne oznake za slepe in slabovidne
- Meja parcele
- Urejene parcelne meje
- 625/25 Parcelne številke
- 1 Zaporedna oznaka posega

*Parcele označene s številkami **od 1 do 7** so v lasti Mestne občine Novo mesto, Seidlova cesta 1, 8000 Novo mesto.

| | | | | | |
|---|---|---|---|---|---|
| naziv gradnje | Ureditev prehoda za pešce in navezave do OŠ Dragotina Ketteja na Šegovi ulici | | | | |
| št. projekta | IzN-984/24 | št. načrta | IzN-984/24-0 | datum | november 2024 |
| vrsta dokumentacije | IzN | | | | |
| vrsta načrta | 2/1 Zbirni načrt - CESTA | | | | |
| vsebina risbe | PRIKAZ SITUACIJE NA GRADBENI PARCELI | | | | |
| vodja projekta | Janez DRAKSLER, u.d.i.g. IZS G-4593 | | | | |
| pooblaščeni inženir | Janez DRAKSLER, u.d.i.g. IZS G-4593 | | | | |
| sodelavci | | | | | |
| merilo | 1:200 | | št. risbe | 2/1.G.3.2 | |
| projektant | dolenjska projektiva d.o.o. novo mesto, Kočevarjeva ulica 4, 8000 Novo mesto, ID: SI 54583403, telefon 07 39 42 600, e-pošta: info@dpnm.si, www.dpnm.si | | | investitor/naročnik | MO NOVO MESTO Seidlova cesta 1 8000 Novo mesto |
| št. odseka | arhivska št. | faza/objekt | 007.2101 | šifra risbe | G.102 | prostor za črtno kodo |

Vse pravice pridržane. Projektna dokumentacija je last podjetja Dolenjska projektiva d.o.o., ki je lastnik avtorskih pravic. Prepovedana je vsakršna javna raba, kopiranje ali druge oblike posamezanja celotne vsebine ali posameznih delov projektne dokumentacije brez predhodnega pisnega soglasja podjetja Dolenjska projektiva d.o.o.

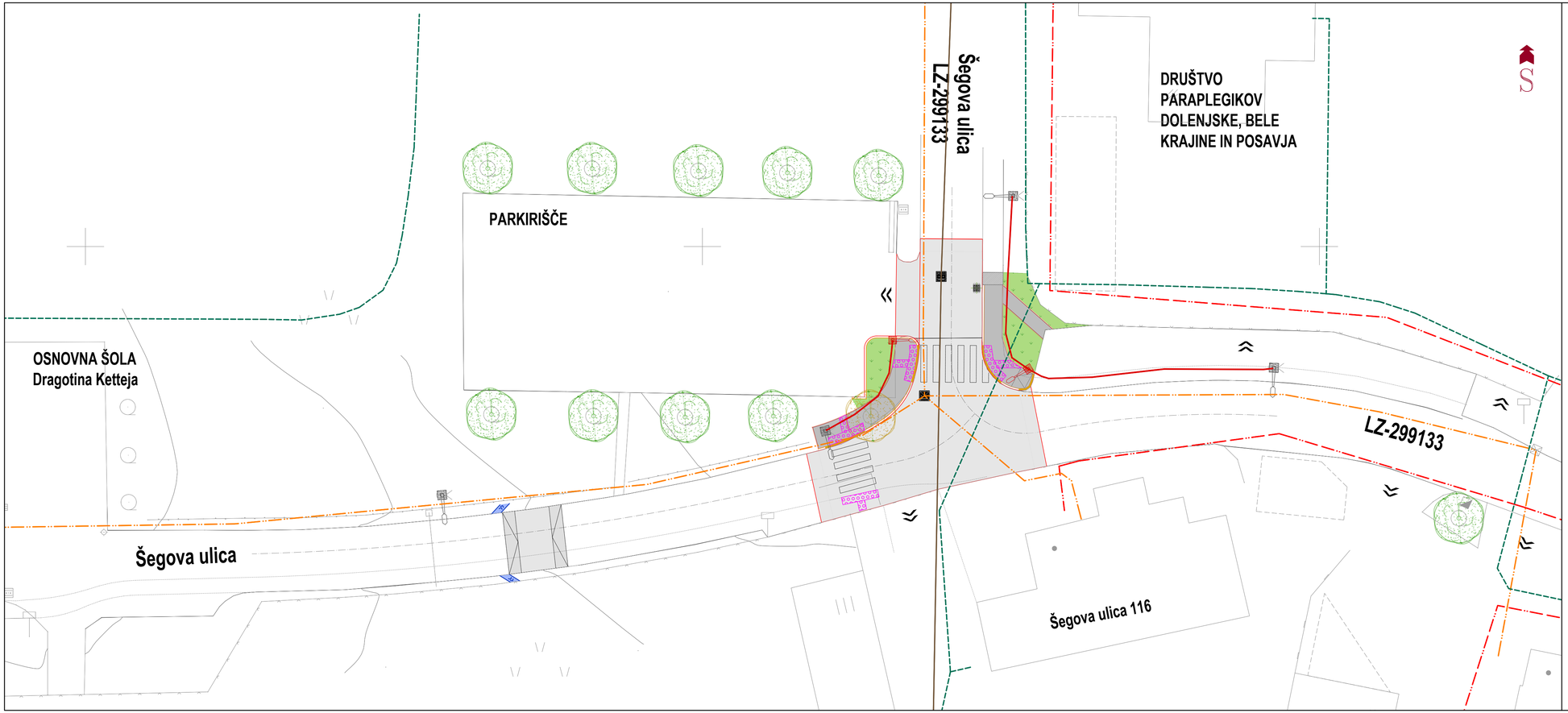


## LEGENDA:

**Obstoječi komunalni vodi**

- Elektrika NN
- Telekomunikacijski vod
- Plinovod
- Vodovod
- Kanalizacija - fekalna

**Novi komunalni vodi**

- Cestna razsvetljava
- Drog CR

| | | | | | |
|---|---|---|---|---|---|
| naziv gradnje | Ureditev prehoda za pešce in navezave do OŠ Dragotina Ketteja na Šegovi ulici | | | | |
| št. projekta | IzN-984/24 | št. načrta | IzN-984/24-0 | datum | november 2024 |
| vrsta dokumentacije | IzN | | | | |
| vrsta načrta | 2/1 Zbirni načrt - CESTA | | | | |
| vsebina risbe | PRIKAZ ZAŠČITE IN PRESTAVITVE INFRASTRUKTURNIH VODOV | | | | |
| vodja projekta | Janez DRAKSLER, u.d.i.g. IZS G-4593 | | | | |
| pooblaščeni inženir | Janez DRAKSLER, u.d.i.g. IZS G-4593 | | | | |
| sodelavci | | | | | |
| merilo | 1:200 | | | št. risbe | 2/1.G.3.3 |
| projektant | dolenjska projektiva d.o.o. novo mesto, Kočevarjeva ulica 4, 8000 Novo mesto, ID: SI 54583403, telefon 07 39 42 600, e-pošta: info@dpnm.si, www.dpnm.si | | | investitor/naročnik | MO NOVO MESTO, Seidlova cesta 1, 8000 Novo mesto |
| št. odseka | arhivska št. | faza/objekt | 007.2101 | šifra risbe | G.104 |
| | | | | prostor za črtno kodo | |

Vse pravice pridržane. Projektna dokumentacija je last podjetja Dolenjska projektiva d.o.o., ki je lastnik avtorskih pravic. Prepovedana je vsakršna javna raba, kopiranje ali druge oblike posnemavanja celotne vsebine ali posameznih delov projektne dokumentacije brez predhodnega pisnega soglasja podjetja Dolenjska projektiva d.o.o.

dolenjska projektiva d.o.o.
novo mesto
Kočevarjeva ulica 4, 8000 Novo mesto
ID: SI 54583403
www.dpnm.si
telefon 07 39 42 600
telefon 07 39 42 613
e-pošta: info@dpnm.si

| | |
|---|---|
| **4** | **~~PRIKAZ ODSTOPANJ OD GRADBENEGA DOVOLJENJA~~** |



| | | | | |
|---|---|---|---|---|
| | | | **G** | |

dolenjska projektiva d.o.o.
novo mesto
Kočevarjeva ulica 4, 8000 Novo mesto
ID: SI 54583403
www.dpnm.si
telefon 07 39 42 600
telefon 07 39 42 613
e-pošta: info@dpnm.si

| 5 | TEHNIČNI PRIKAZI ZBIRNEGA NAČRTA |
|---|---|



| | | | | |
|---|---|---|---|---|
| | | | G | |

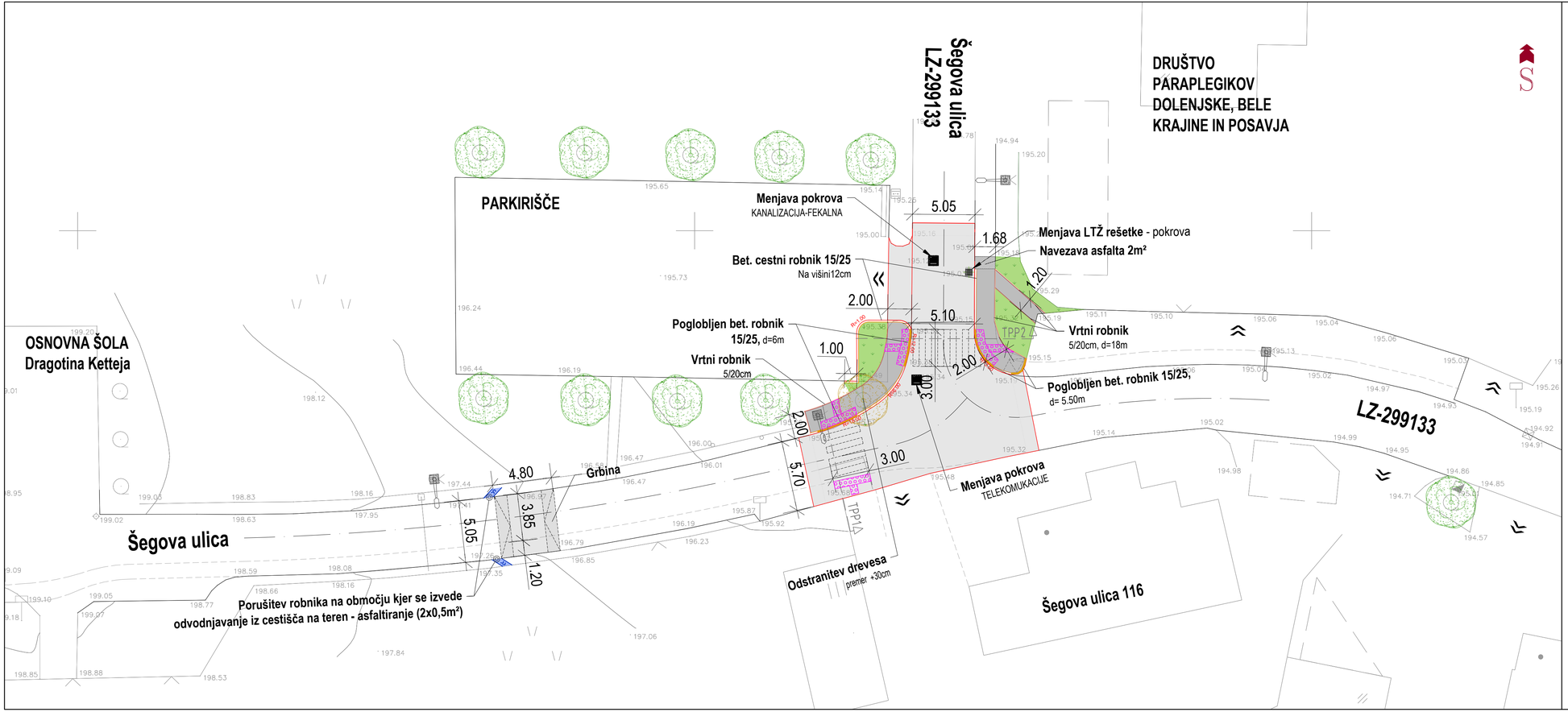


## LEGENDA ELEMENTOV GRADBENE SITUACIJE

- Asfaltiranje pločnika
- Asfaltiranje ceste
- Zatravitev
- Uvoz k objektu
- Vozišče
- Poglobljen robnik
- Taktilne oznake za slepe in slabovidne

| | | | | | |
|---|---|---|---|---|---|
| naziv gradnje | Ureditev prehoda za pešce in navezave do OŠ Dragotina Ketteja na Šegovi ulici | | | | |
| št. projekta | IzN-984/24 | št. načrta | IzN-984/24-0 | datum | november 2024 |
| vrsta dokumentacije | IzN | | | | |
| vrsta načrta | 2/1 Zbirni načrt - CESTA | | | | |
| vsebina risbe | GRADBENA SITUACIJA | | | | |
| vodja projekta | Janez DRAKSLER, u.d.i.g. IZS G-4593 | | | | |
| pooblaščeni inženir | Janez DRAKSLER, u.d.i.g. IZS G-4593 | | | | |
| sodelavci | | | | | |
| merilo | 1:200 | | št. risbe | 2/1.G.5.1 | |
| projektant | dolenjska projektiva d.o.o. novo mesto, Kočevarjeva ulica 4, 8000 Novo mesto, ID: SI 54583403, telefon 07 39 42 600, e-pošta: info@dpnm.si, www.dpnm.si | | | investitor/naročnik | MO NOVO MESTO, Seidlova cesta 1, 8000 Novo mesto |
| št. odseka | arhivska št. | faza/objekt | šifra risbe | prostor za črtno kodo | |
| | | 007.2101 | G.102 | | |

Vse pravice pridržane. Projektna dokumentacija je last podjetja Dolenjska projektiva d.o.o., ki je lastnik avtorskih pravic. Prepovedana je vsakršna javna raba, kopiranje ali druge oblike posnemavanja celotne vsebine ali posameznih delov projektne dokumentacije brez predhodnega pisnega soglasja podjetja Dolenjska projektiva d.o.o.

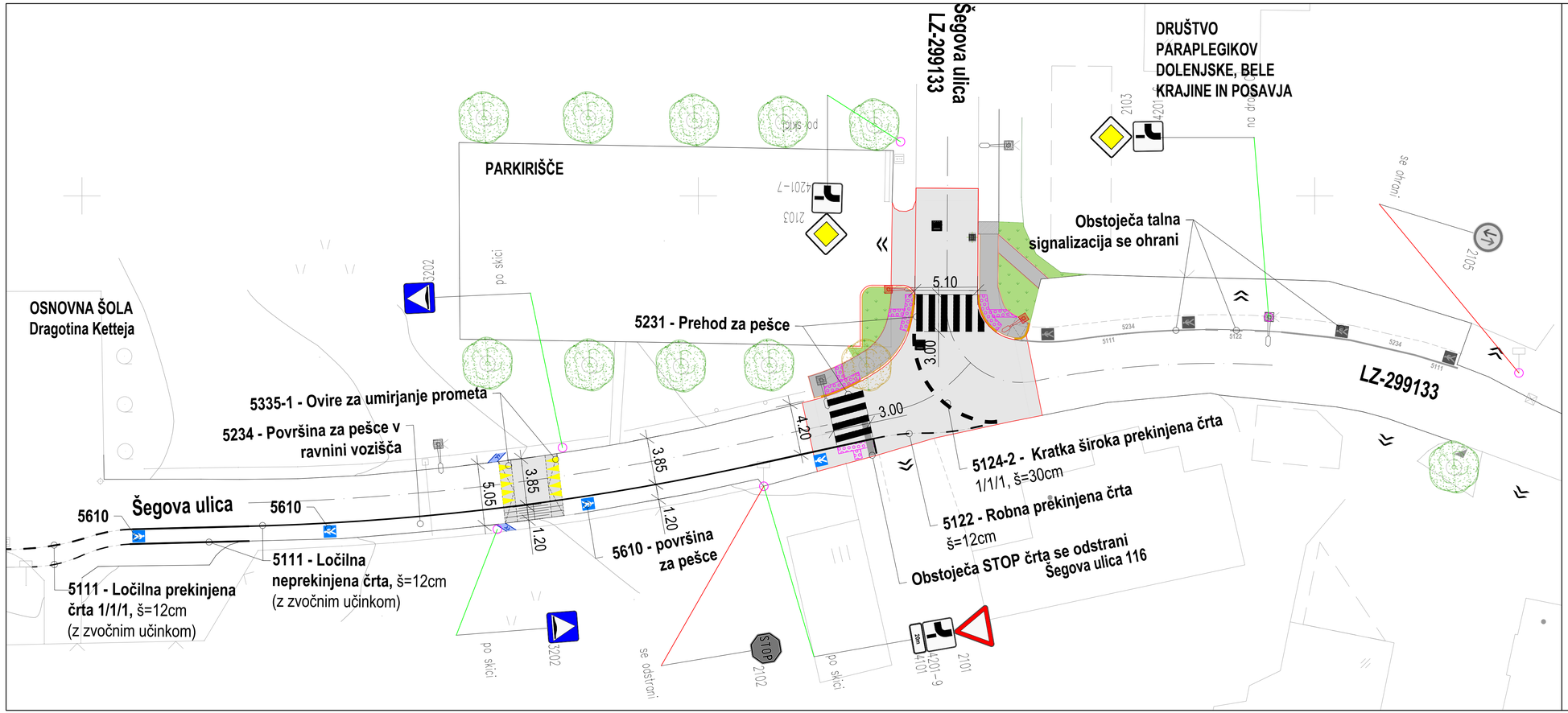


## LEGENDA ELEMENTOV PROMETNE SITUACIJE

- Predvideni prometni znaki
- Obstoječi prometni znaki
- Obstoječa talna signalizacija
- Predvidena talna signalizacija
- Predvidena CR
- Obstoječa CR

| | | | | | |
|---|---|---|---|---|---|
| naziv gradnje | Ureditev prehoda za pešce in navezave do OŠ Dragotina Ketteja na Šegovi ulici | | | | |
| št. projekta | IzN-984/24 | št. načrta | IzN-984/24-0 | datum | november 2024 |
| vrsta dokumentacije | IzN | | | | |
| vrsta načrta | 2/1 Zbirni načrt - CESTA | | | | |
| vsebina risbe | PROMETNA SITUACIJA | | | | |
| vodja projekta | Janez DRAKSLER, u.d.i.g. IZS G-4593 | | | | |
| pooblaščeni inženir | Janez DRAKSLER, u.d.i.g. IZS G-4593 | | | | |
| sodelavci | | | | | |
| merilo | 1:200 | | | št. risbe | 2/1.G.5.2 |
| projektant | dolenjska projektiva d.o.o. novo mesto, Kočevarjeva ulica 4, 8000 Novo mesto, ID: SI 54583403, telefon: 07 39 42 600, e-pošta: info@dpnm.si | | | investitor/naročnik | MO NOVO MESTO, Seidlova cesta 1, 8000 Novo mesto |
| št. odseka | arhivska št. | faza/objekt | 007.2101 | šifra risbe | G.103 |
| prostor za črtno kodo | | | | | |

Vse pravice pridržane. Projektna dokumentacija je last podjetja Dolenjska projektiva d.o.o., ki je lastnik avtorskih pravic. Prepovedana je vsakršna javna raba, kopiranje ali druge oblike posnemavanja celotne vsebine ali posameznih delov projektne dokumentacije brez predhodnega pisnega soglasja podjetja Dolenjska projektiva d.o.o.

# 2/1 - Priloge k situaciji prometne ureditve
## Tabela prometne signalizacije

| | | | | |
|---|---|---|---|---|
| | | 007.2101 | P.103 | |

# P.103.1 Tabelarični prikaz vertikalne signalizacije

007.2101 P.103

| zap. št. | stacionaža km | lega | šifra znaka | slika | dimenzija cm | ogrodje (št.drogov, pribl.dolžina) | folija | teren | opomba |
|---|---|---|---|---|---|---|---|---|---|
| | LC–162041 | | | | | | | | |
| 1 | po skici | | 3202 |  | 40x40cm | 1 drog, 2,70m | RA2 | zelenica | višina postavitve 1,50m |
| 2 | po skici | | 3202 |  | 40x40cm | 1 drog, 2,70m | RA2 | zelenica | višina postavitve 1,50m |
| 3 | po skici | | 2103<br>4201–7 | 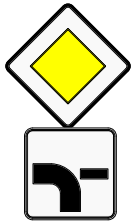 | A=0,60m, v=0,85m<br>40x40cm | 1 drog, 3,55m | RA2<br>RA2 | zelenica | višina postavitve 1,50m |
| 4 | po skici | | 2103<br>4201–6 | 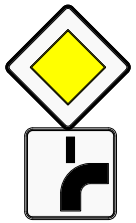 | A=0,60m, v=0,85m<br>40x40cm | drog CR | RA2<br>RA2 | drog CR | višina postavitve 2,25m |
| 4 | po skici | | 2101<br>4201–9<br>4101 |  | A=0,60m, v=0,50m<br>40x40cm<br>40x20cm | 1 drog, 4.15m | RA2<br>RA2<br>RA2 | ob cestišču | višina postavitve 2,25m |

# TPP1
## Šegova ulica - LZ-299133

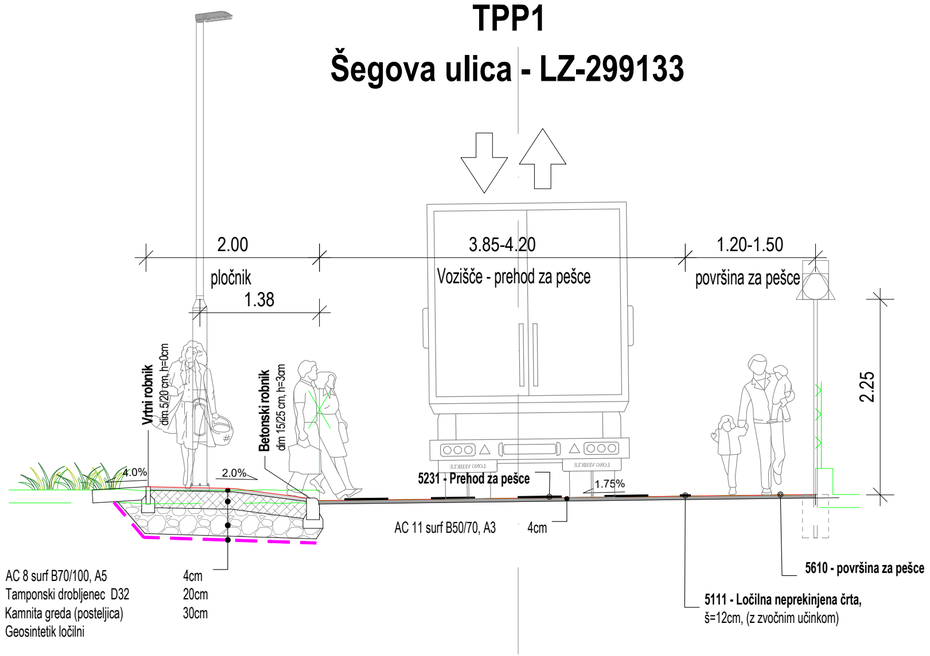


# TPP2
## Šegova ulica - LZ-299133

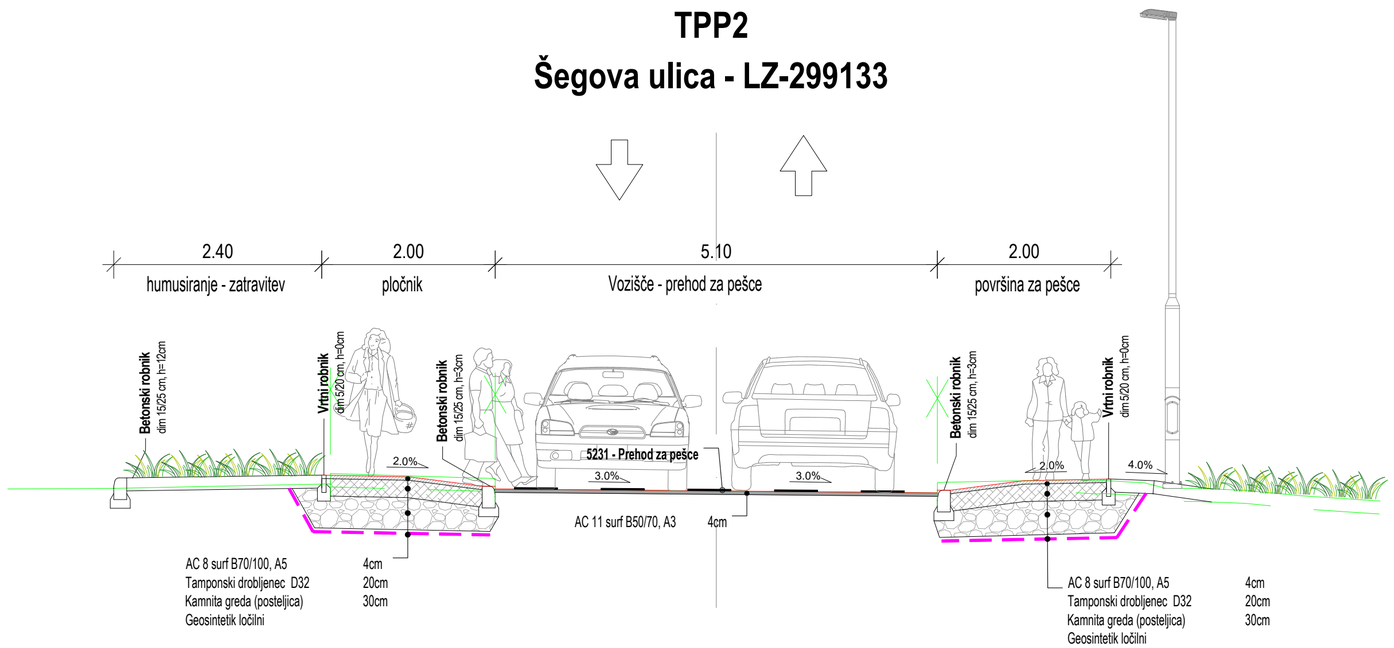


| | | | | | |
|---|---|---|---|---|---|
| naziv gradnje | Ureditev prehoda za pešce in navezave do OŠ Dragotina Ketteja na Šegovi ulici | | | | |
| št. projekta | IzN-984/24 | št. načrta | IzN-984/24-0 | datum | november 2024 |
| vrsta dokumentacije | IzN | | | | |
| vrsta načrta | 2/1 Zbirni načrt - CESTA | | | | |
| vsebina risbe | KARAKTERISTIČNI PREREZ | | | | |
| vodja projekta | Janez DRAKSLER, u.d.i.g. IZS G-4593 | | | | |
| pooblaščeni inženir | Janez DRAKSLER, u.d.i.g. IZS G-4593 | | | | |
| sodelavci | | | | | |
| merilo | 1:50 | | | št. risbe | 2/1.G.5.3 |
| projektant | dolenjska projektiva d.o.o. novo mesto, Kočevarjeva ulica 4, 8000 Novo mesto, ID: SI 54583403, telefon 07 39 42 600, e-pošta: info@dpnm.si, www.dpnm.si | | | investitor/naročnik | MO NOVO MESTO, Seidlova cesta 1, 8000 Novo mesto |
| št. odseka | arhivska št. | faza/objekt | šifra risbe | prostor za črtno kodo | |
| | | 007.2101 | G.131 | | |

Vse pravice pridržane. Projektna dokumentacija je last podjetja Dolenjska projektiva d.o.o., ki je lastnik avtorskih pravic. Prepovedana je vsakršna javna raba, kopiranje ali druge oblike posnemavanja celotne vsebine ali posameznih delov projektne dokumentacije brez predhodnega pisnega soglasja podjetja Dolenjska projektiva d.o.o.

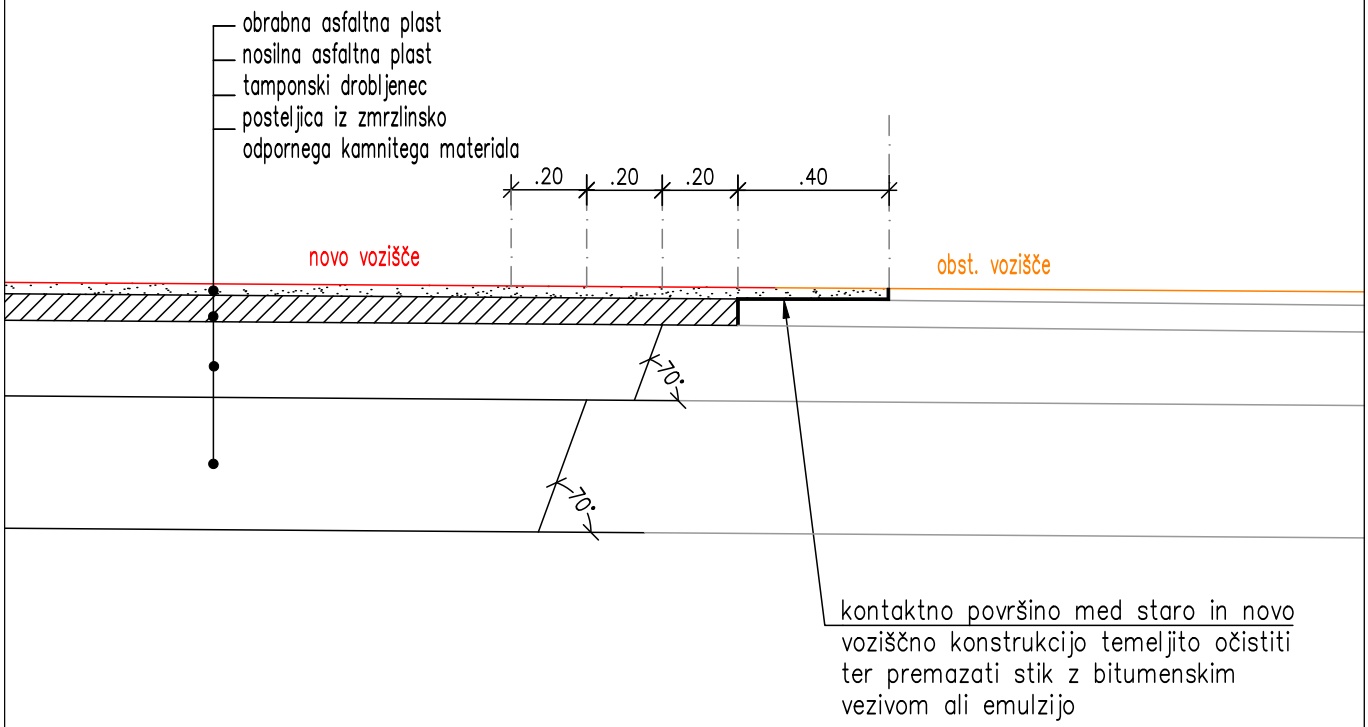


| | | | |
|---|---|---|---|
| vsebina risbe: | Detajl stikovanja novega in obstoječega vozišča | | |
| merilo risbe: | M 1:20 | št. risbe: | G.151.1 |

| št. odseka: | arhivska št.: | faza/objekt: | šifra risbe: | prostor za črtno kodo: |
|---|---|---|---|---|
| | | 007.2101 | G.151 | |

POSTAVITEV ZNAKOV
OB CESTI

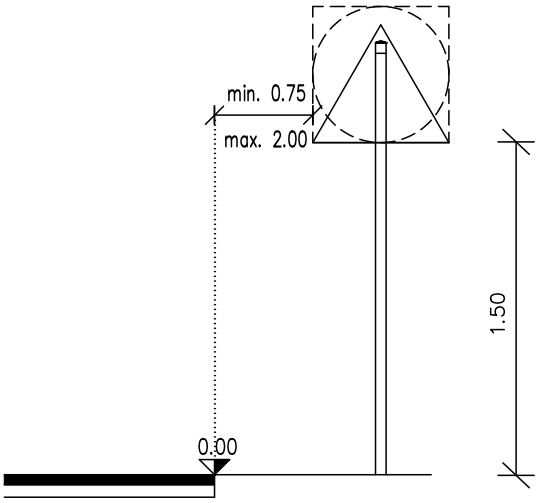


POSTAVITEV ZNAKOV
OB VOZIŠČU Z ROBNIKOM

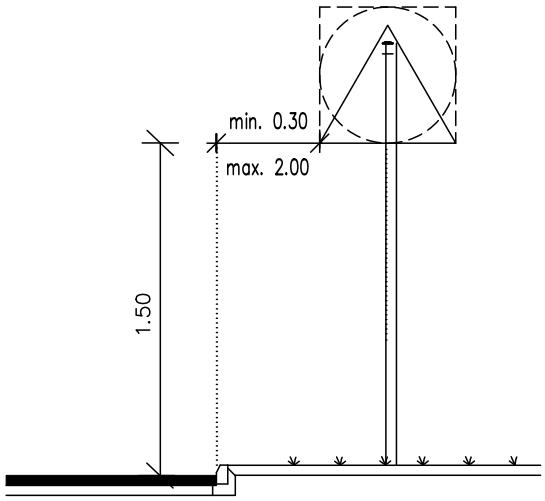


POSTAVITEV ZNAKOV
PRI VARNOSTNI OGRAJI

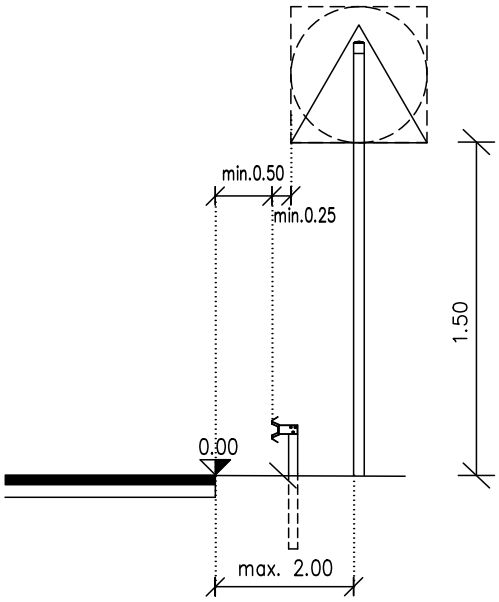


POSTAVITEV ZNAKOV
HODNIK ZA PEŠCE

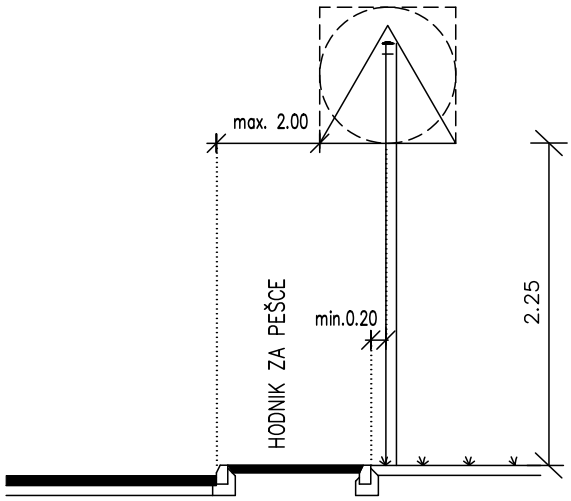


**MERE SO V METRIH**

| | | | | |
|---|---|---|---|---|
| vsebina risbe: | Detajl postavitve prometnih znakov | | | |
| merilo risbe: | M 1:20 | | št. risbe: | G.151.2 |

| št. odseka: | arhivska št.: | faza/objekt: | šifra risbe: | prostor za črtno kodo: |
|---|---|---|---|---|
| | | 007.2101 | G.151 | |

# DETAJL POLAGANJA POGREZNJENEGA BETONSKEGA ROBNIKA
# M 1:50

POGLED

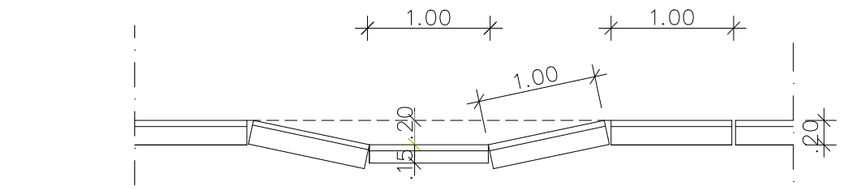


TLORIS

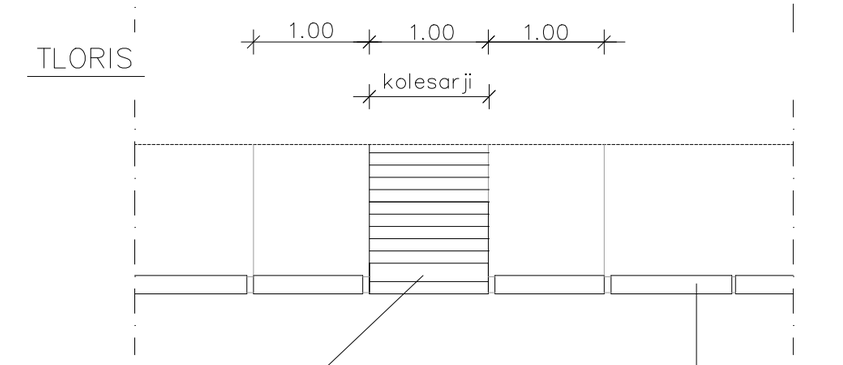


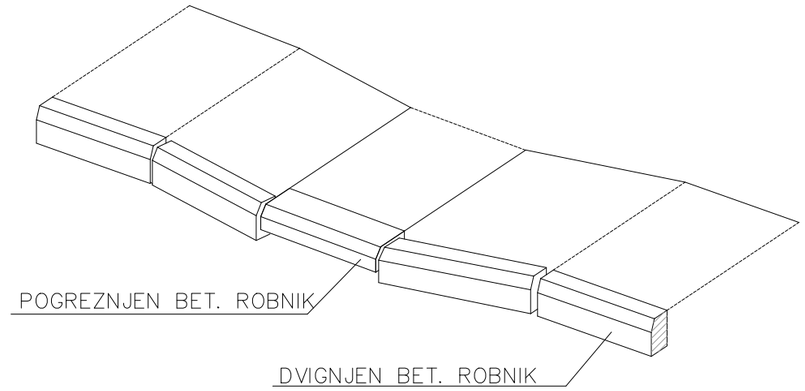


POGLED

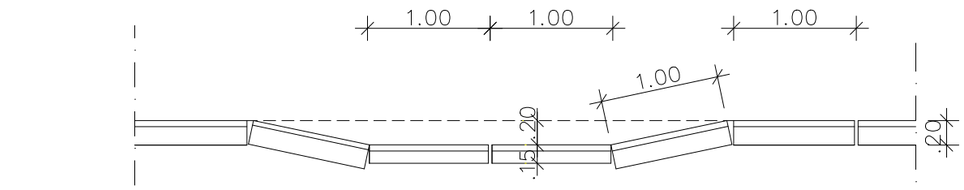


TLORIS

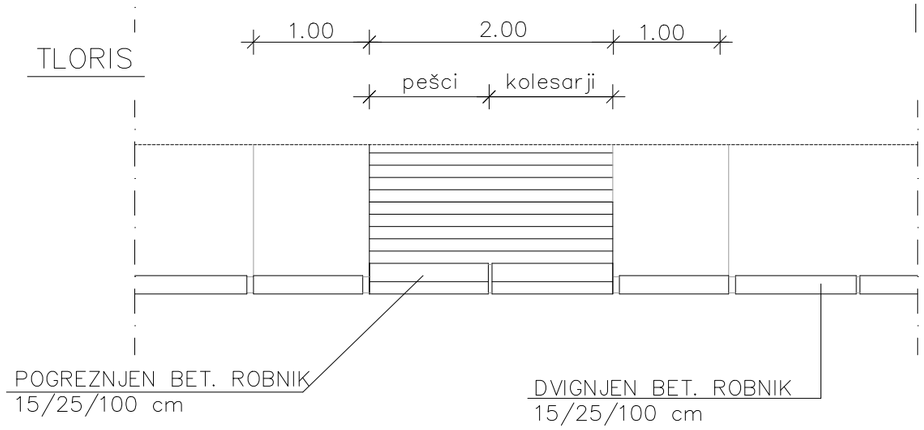


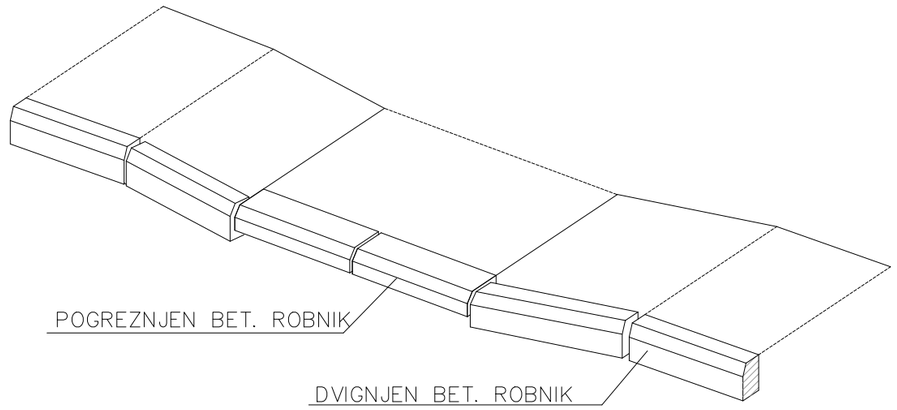


oktober 2024

| št. odseka: | arhivska št.: | faza/objekt: | šifra risbe: | prostor za črtno kodo: |
|---|---|---|---|---|
| | | 007.2101 | G.151.3 | |

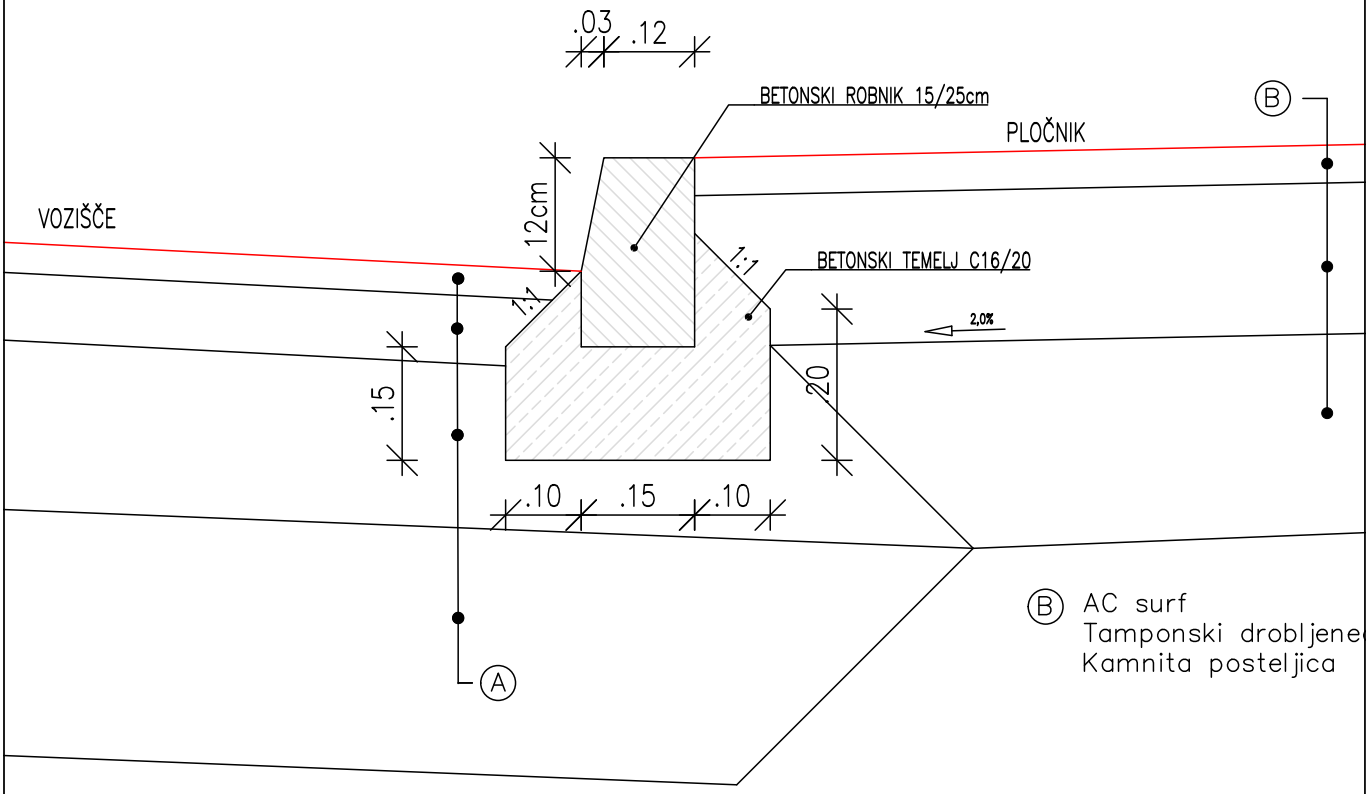


A AC surf B
AC base B
tamponski drobljenec D22
Kamnita posteljica

| | | | |
|---|---|---|---|
| vsebina risbe: | Detajl dvignjenega betonskega robnika, h = 12cm | | |
| merilo risbe: | M 1:10 | št. risbe: | G.151.4 |

| št. odseka: | arhivska št.: | faza/objekt: | šifra risbe: | prostor za črtno kodo: |
|---|---|---|---|---|
| | | 007.2101 | G.151 | |

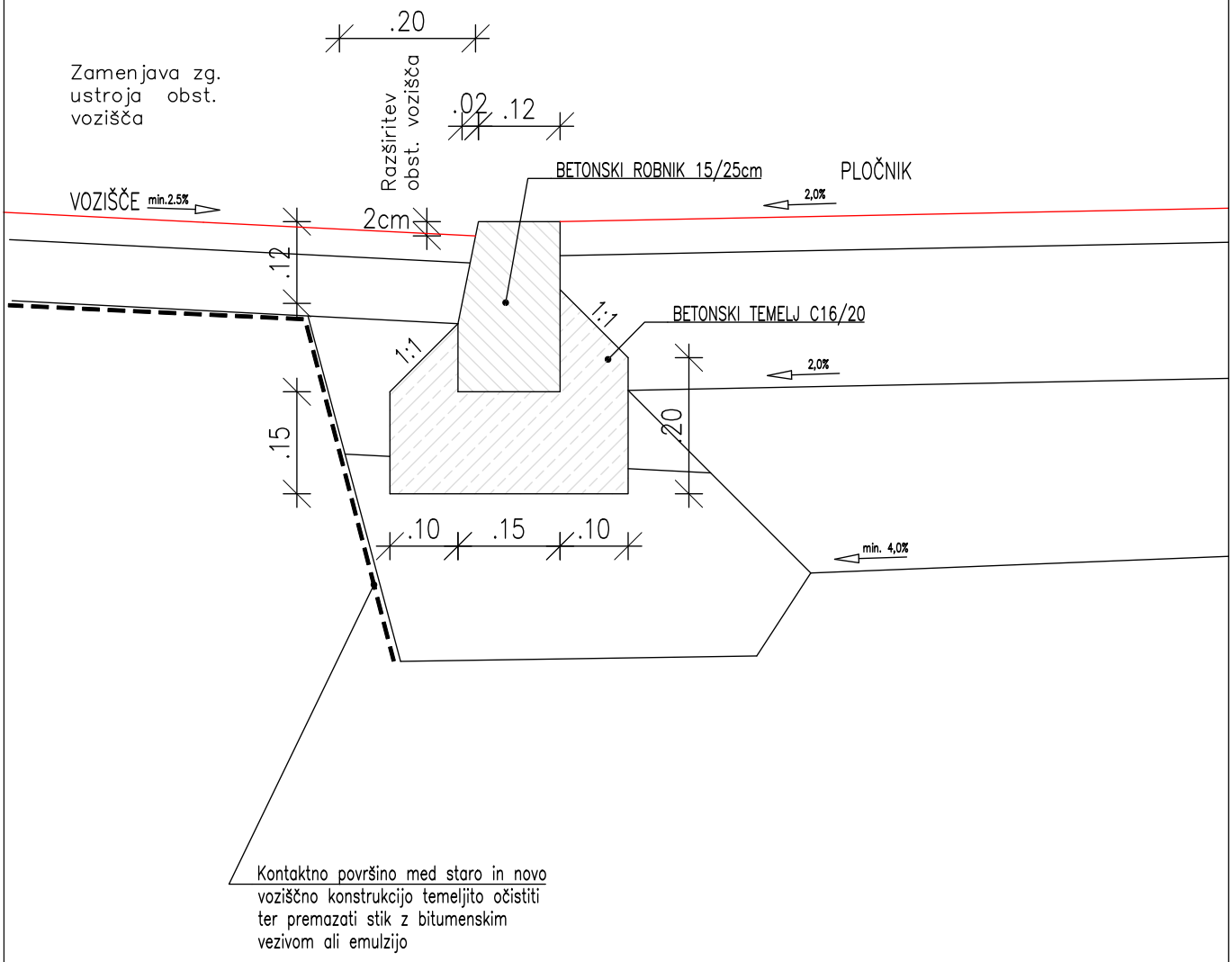


| | | | | | |
|---|---|---|---|---|---|
| vsebina risbe: | Detajl pogreznjenega robnika | | | | |
| merilo risbe: | M 1:10 | | | št. risbe: | G.151.5 |
| št. odseka: | arhivska št.: | faza/objekt: | šifra risbe: | prostor za črtno kodo: | |
| | | 007.2101 | G.151 | | |

# DETAJL VRTNEGA ROBNIKA
# M 1:5

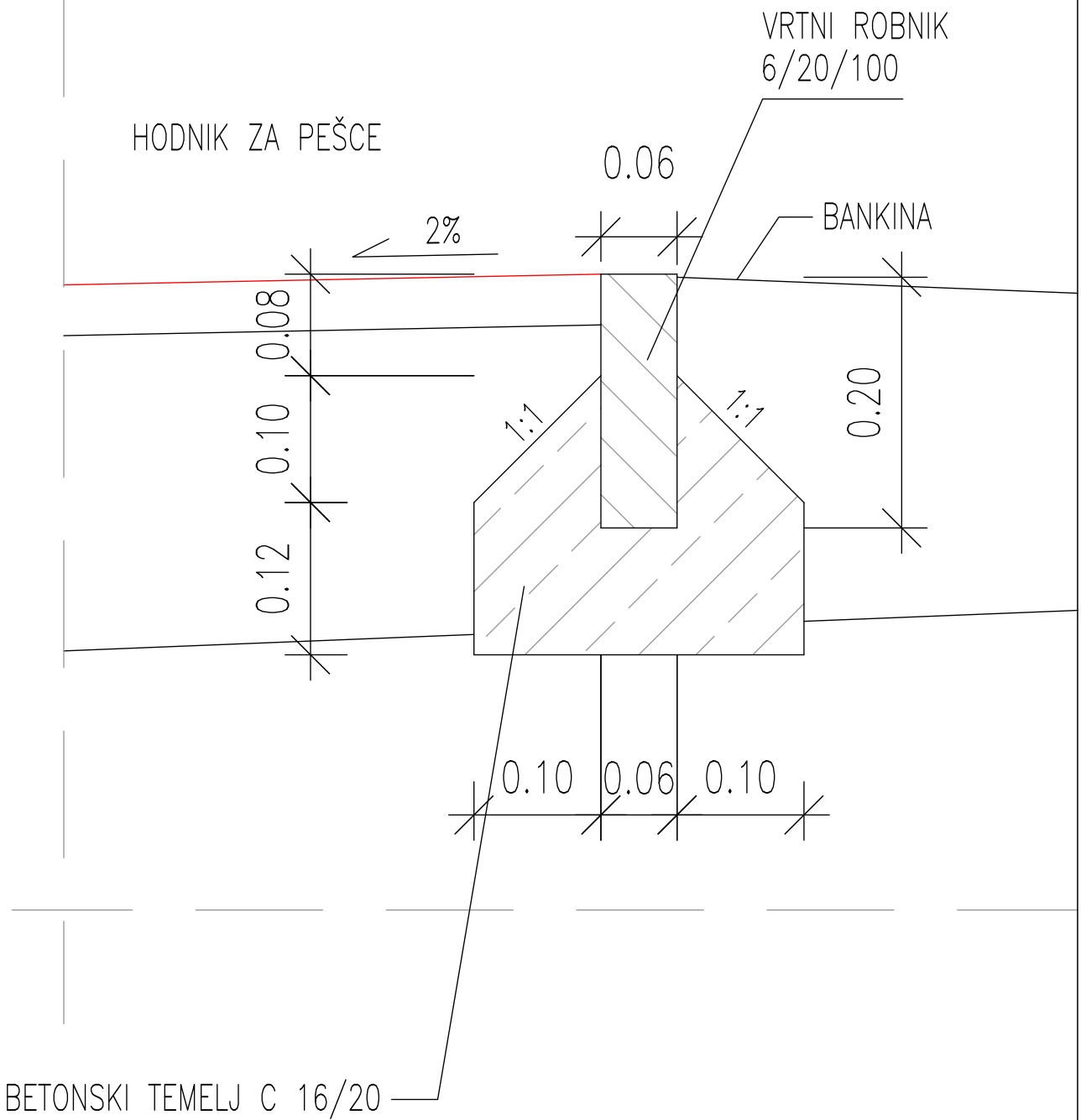


| | | | | |
|---|---|---|---|---|
| | | | številka risbe: | G.151.6 |
| št. odseka: | arhivska št.: | faza/objekt: | šifra risbe: | prostor za črtno kodo: |
| | | 007.2101 | G.151 | |

# TLORIS:

## OPOZORILNA-OBVESTILNA TAKTILNA PLOŠČA

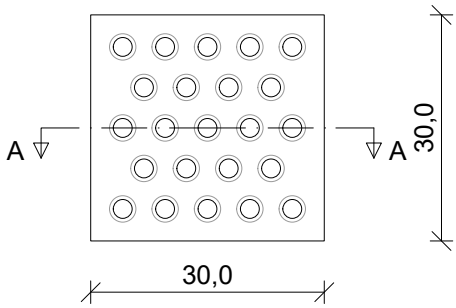


Opozorilne oznake so postavljene v obliki opozorilnega pasu ali polja. Pas mora biti v smeri hoje širok najmanj 60 cm. Označuje se stik med pločnikom in prehodom za pešče, nivojske prehode,...

## PREREZ:

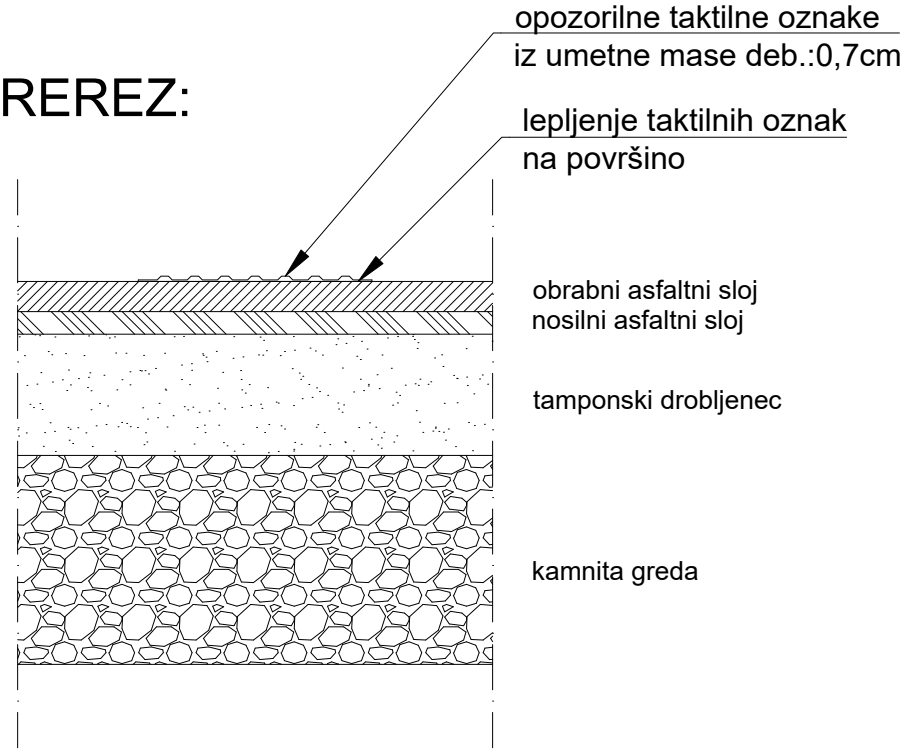


| | | | |
|---|---|---|---|
| vsebina risbe: | Detajl taktilne talne oznake | | |
| merilo risbe: | M 1:10 | št. risbe: | G.151.7 |

| št. odseka: | arhivska št.: | faza/objekt: | šifra risbe: | prostor za črtno kodo: |
|---|---|---|---|---|
| | | 007.2101 | G.151 | |