Armaturni načrt talne plošče vodomernega jaška
armatura spodnje cone in arm. vezi
merilo 1:50

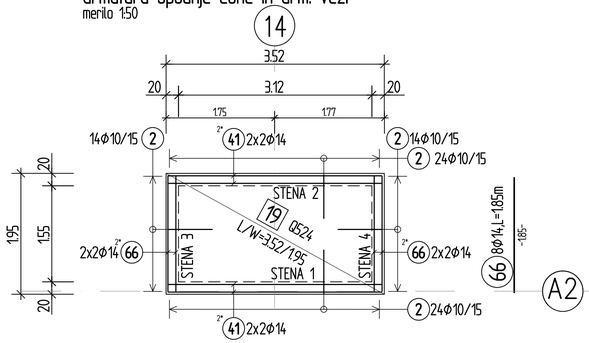

ZA ODTOK(E) IZ VODOMERNEGA JAŠKA GLEJ PROJEKT IN DETAJLE ARHITEKTURE IN ARMATURO PRILAGODITI NA LICU MESTA.

Armaturni načrt talne plošče vodomernega jaška
armatura spodnje cone in arm. vezi
merilo 1:50

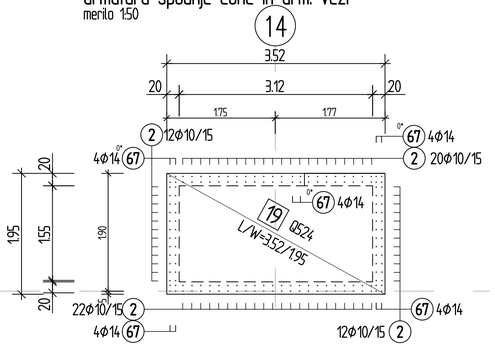

Poglobitev 2 - armatura talne plošče
merilo 1:50

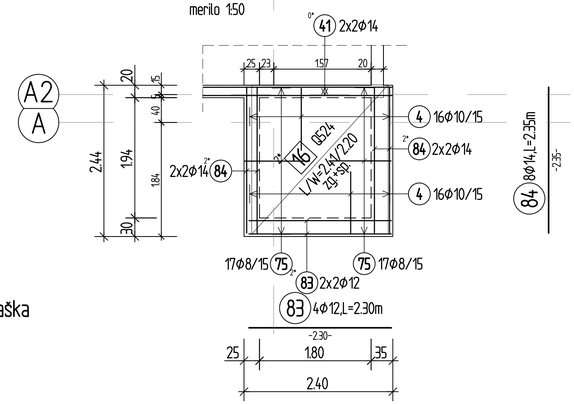

Poglobitev 2 - armatura sten poglobitve 2 in armatura sten vodovodnenga jaška
merilo 1:50

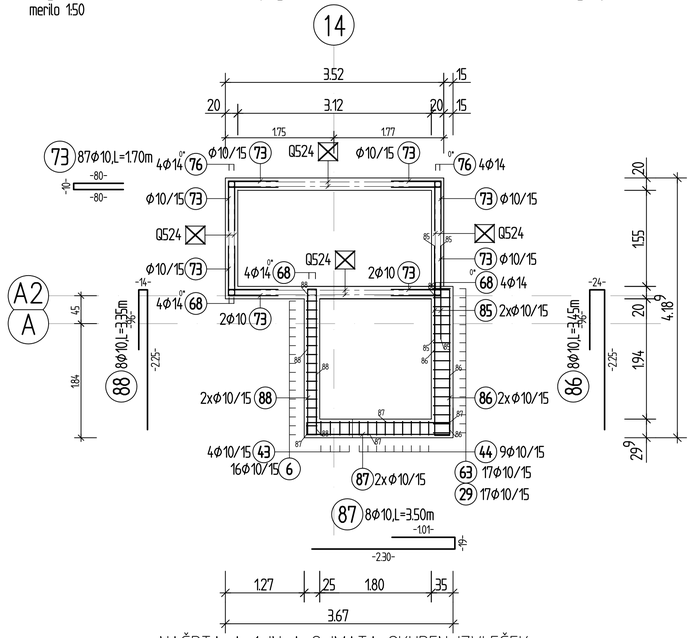

NAČRTA A-1 IN A-2 IMATA SKUPEN IZVLEČEK

Poglobitev 1 - armatura talne plošče
merilo 1:50

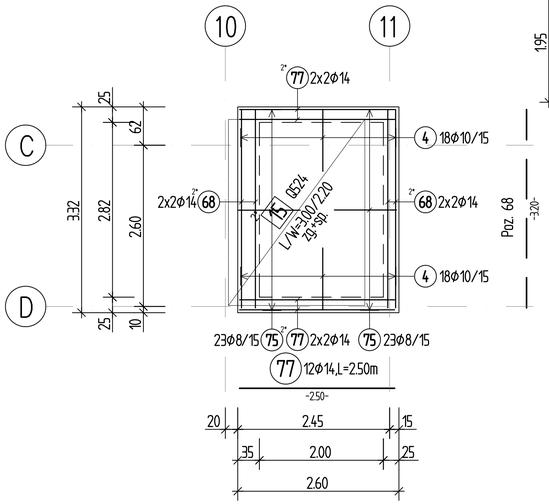

Armaturni načrt stropne plošče vodomernega jaška
merilo 1:50

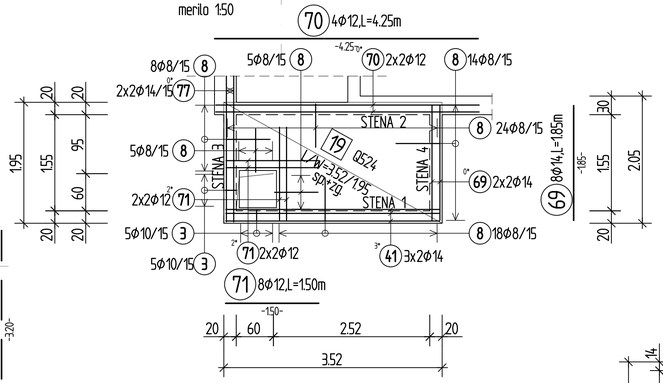

Armaturni načrt STENE 3 vodomernega jaška
merilo 1:50

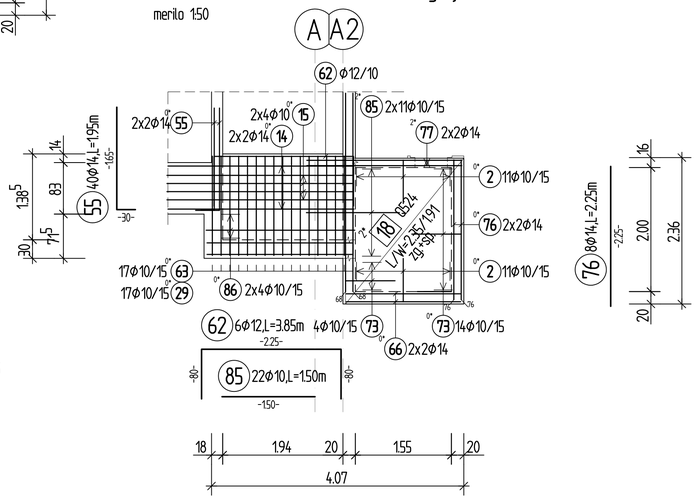

Armaturni načrt STENE 1 vodomernega jaška
merilo 1:50

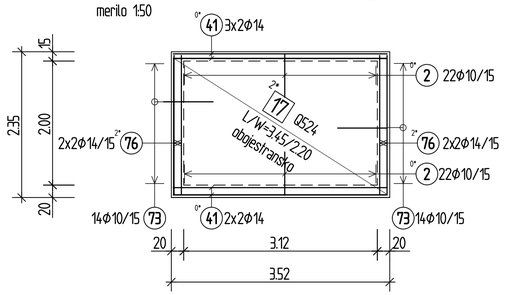

Poglobitev 1 - armatura sten poglobitve
merilo 1:50

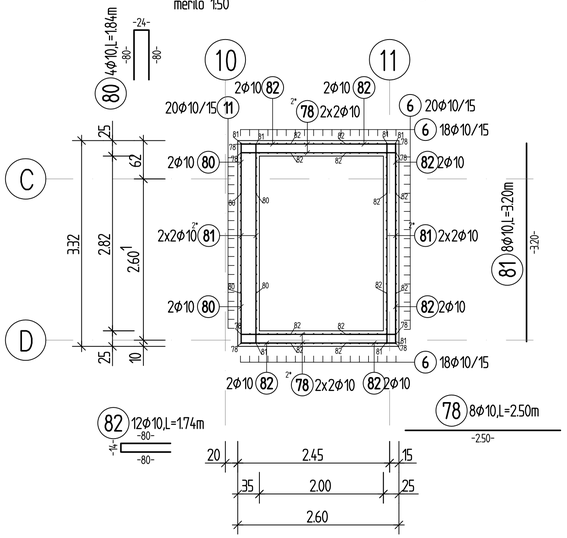

Armaturni načrt STENE 2 vodomernega jaška
merilo 1:50

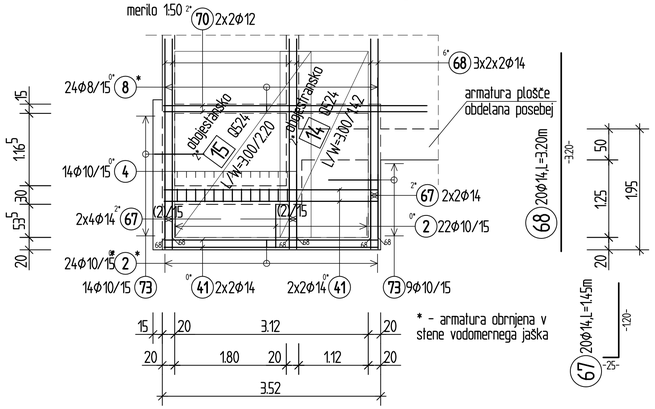

* - armatura obrnjena v stene vodomernega jaška

Armaturni načrt STENE 4 vodomernega jaška
merilo 1:50

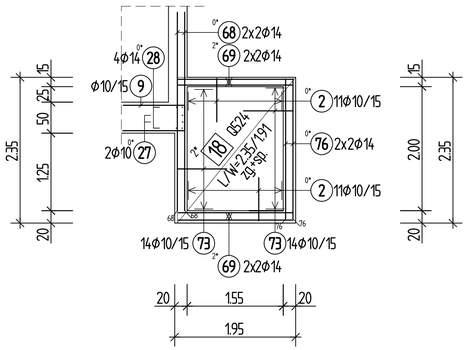

Kota ±0.00 = +184,00

Pred pričetkom gradnje mora izvajalec preveriti vse dimenzije, navedene v nacrtu. O morebitnih spremembah in neskladjih je potrebno obvestiti projektanta konstrukcije. Odprtine, predoji in instalacijski vodi se izvajajo po navodilih gradbišca oziroma posebnih načrtih.

Beton

Nosilci, stebri	C25/30
Plošče	C25/30
Temelji	C25/30
Podbeton	C 8/10

Armatura

BSt 500(S), BSt 500(M)
Zascitni sloj: zunanji rob: min. 35 mm
notranji rob: min. 25 mm

Jeklo

S 235 JR ... sekundarna konstrukcija
S 355 JR ... primarna konstrukcija

Spremembe a) b) c) d)

A Consulting d.o.o.
Projektivni biro Maribor
Gosposvetska 11, Maribor, tel. 02/225 68 36, fax. 02/251 49 91

Identifikacijska stev. podjetja: IZS 0652

investitor
MESTNA OBČINA NOVO MESTO
Seidlova cesta 1
8000 Novo mesto

odgovorni vodja projekta
SANDI PIRŠ, univ.dipl.inž.arh.
identifikacijska stevilka
ZAPS A – 1344

naročnik
STUDIO PIRSS d.o.o.
Rozmanova 13, 1000 Ljubljana

odgovorni projektant–konstrukcija
JELENKO AČANSKI univ.dipl.inž.gradb.
identifikacijska stevilka
G – 0696

objekt
NOVOGRADNJA, REKONSTRUKCIJA
MESTNA TRŽNICA NOVO MESTO

obdelal
DAVID ŽALIK inž.gradb.
identifikacijska stevilka

vrsta načrta / faza
PZI – konstrukcija

stevilka projekta
05–2012

stevilka načrta
365/12

oznaka risbe
ARMATURNI NAČRT TALNE PLOŠČE KLETI
DEL 2/2

datum
september 2013

merilo
1:50

datum spremembe

stev. risbe
A–2